ОБЩЕСТВО С ОГРАНИЧЕННОЙ ОТВЕТСТВЕННОСТЬЮ
«ЭЛЬФ 4М «ТОРГОВЫЙ ДОМ»

ДОЗАТОР ВЯЗКИХ ПРОДУКТОВ ИПКС-071

ПАСПОРТ
РУКОВОДСТВО ПО ЭКСПЛУАТАЦИИ
ИПКС-071ПС
(Редакция 08.2022 г.)

2013 г.

1. НАЗНАЧЕНИЕ

Дозатор жидких и вязких продуктов ИПКС-071(Н) (далее – дозатор) предназначен для дозирования не склонных к расслоению вязких и жидких продуктов в тару. Дозатор предназначен для использования на предприятиях пищевой промышленности.

Вид климатического исполнения соответствует УХЛ 4.2 по ГОСТ 15150-69, т.е. температура окружающего воздуха от плюс 10 до плюс 35 °С; относительная влажность воздуха от 45 до 80 %, атмосферное давление от 84 до 107 кПа (от 630 до 800 мм. рт. ст.).

По степени защиты электрооборудования дозатор соответствует IP54 по ГОСТ 14254-96.

Регистрационный номер декларации о соответствии (копия на последней странице паспорта): ЕАЭС №RU Д-RU.PA10.B.28267/23.

Дата регистрации декларации о соответствии: 04.12.2023.

2. ТЕХНИЧЕСКИЕ ХАРАКТЕРИСТИКИ

Производительность одного излива, при дозе 250 мл, доз/ч, не менее	900
Диапазон дозирования, мл	10 – 10000*
Кратность изменения дозы, мл	10
Кратность изменения дозы, л	1
Количество изливов, шт.	2
Погрешность дозирования, %, не более	2
Температура дозируемого продукта, °С, не более	60
Регулирование скорости подачи продукта	электронное
Напряжение питания, В	1N~220±10%
Частота переменного тока питания, Гц	50±2%
Установленная мощность, кВт	1,2
Показатель энергоэффективности, Вт/л	5,3
Габаритные размеры, мм, не более длина ширина высота	 950 900 1100
Масса, кг, не более	80

* диапазон дозирования технически возможен шире. В таблице указан диапазон, отражающий наиболее востребованный для данного типа дозатора спектр выбираемых доз.

Дозатор выполнен полностью из пищевой нержавеющей стали ГОСТ 5632-72.

Срок службы до списания – 6 лет

3. КОМПЛЕКТНОСТЬ

Комплект поставки дозатора должен соответствовать указанному в таблице 1.

Таблица 1

Обозначение	Наименование	Кол., шт.	Прим.
ИПКС 071-16.00.00.000-02	Дозатор жидких и вязких продуктов ИПКС-071(Н)	1	

ИПКС-071 ПС	Дозатор жидких и вязких продуктов ИПКС-071. Паспорт	1	
ИПКС-017 ПС	Насос центробежный (импеллерный). Паспорт	1	
	Преобразователь частотный Веспер Е4-8400-S2L. Паспорт	1	
ТУ2-035-1020-86	Ключ шарнирный для круглых шлицевых гаек КГШ 65-110	1	
	Клапан электромагнитный, тип 6013, 2-х ходовой. Паспорт	3	

4. УСТРОЙСТВО И ПРИНЦИП РАБОТЫ

Дозатор (рисунок 1) представляет собой каркас 1, на котором закреплены столик навесной 2, два излива 4, блок управления 6, коллектор 16, два электромагнитных клапана подачи продукта 18, клапан электромагнитный обратный 19. Каркас 1 установлен на опоры винтовые 13, позволяющие регулировать положение дозатора при установке.

В зависимости от высоты используемой тары положение столика навесного 2 может принимать два рабочих положения: 560 мм и 700 мм от уровня пола. Для более точной настройки, изливы 4 могут перемещаться вручную по пазам, регулируя при этом расстояние от изливов до рабочей поверхности столика навесного 2. Фиксация необходимого положения изливов 4 производится за счет прижима пластин 3 к каркасу. На изливах 4 установлены душирующие головки 15 на резьбовом соединении, предназначенные для дозирования жидких и слабо вязких продуктов. Для дозирования вязких и особо вязких продуктов, необходимо снять душирующие головки с изливов.

Коллектор 16 соединен шлангами 11 через электромагнитные клапаны 18 с двумя изливами 4 и насосом импеллерным 10. Клапан электромагнитный обратный 19, расположенный на коллекторе, соединяется шлангом с расходной емкостью заказчика.

При включении дозатора начинается циркуляция продукта: насос импеллерный 10 выкачивает продукт из емкости заказчика, подает его в коллектор 16 и через открытый клапан электромагнитный обратный 19 возвращает продукт в емкость заказчика.

Принцип работы дозатора состоит в следующем. Тара на столик навесной 2 устанавливается вручную так, чтобы выходное отверстие излива находилось над тарой, в этот момент поворачиваются флажки 5 и срабатывают датчики наличия тары 17, которые подают сигнал на блок управления 6; при этом загорается соответствующий индикатор на передней панели блока управления. Сигнал с блок управления открывает электромагнитные клапаны 18 и закрывает клапан электромагнитный обратный 19. Продукт с помощью насоса импеллерного 10 поступает в коллектор 16, а затем через шланги 11 в изливы 4. Скорость излива продукта регулируется кнопками «▲», «▼» на передней панели частотного преобразователя, находящегося внутри блока управления 6.

По окончании дозирования, клапаны электромагнитные 18 закрываются, а клапан электромагнитный обратный 19 открывается. Процесс наполнения тары прекращается.

Схема электрическая принципиальная приведена на рисунке 2, а перечень элементов к ней на рисунке 3. Описание схемы электрической принципиальной приведено в приложении А.

5. УКАЗАНИЕ МЕР БЕЗОПАСНОСТИ

5.1 К работе по обслуживанию дозатора допускаются лица, ознакомившиеся с данным паспортом, паспортами на комплектующие, усвоившие основные приемы работы при эксплуатации оборудования и прошедшие инструктаж по технике безопасности.

5.2 При эксплуатации и ремонте дозатора должны соблюдаться «Правила технической эксплуатации электроустановок потребителей» 2003 г., «Правила техники безопасности при эксплуатации электроустановок потребителей» 2003 г., «Правила устройства электроустановок» 2003 г., «Правила техники безопасности и производственной санитарии» 1990 г, инструкции, разработанные на предприятии для данного вида оборудования.

5.3 Общие требования безопасности соответствуют ГОСТ 12.2.124-90.

5.4 Элементы заземления соответствуют требованиям ГОСТ 12.2.007.0-75, заземляющий зажим и знак заземления выполнены по ГОСТ 21130-75.

5.5 Дозатор должен быть надежно подсоединен к цеховому контуру заземления с помощью гибкого медного оголенного провода сечением не менее 4 мм² по ГОСТ Р МЭК 60204-1-07.

ВНИМАНИЕ! Включение дозатора допускается только при исправном заземлении.

5.6 Во избежание поражения электрическим током следует электропроводку к дозатору проложить в трубах, уложенных в полу.

5.7 Запрещается работать на дозаторе при наличии открытых токоведущих частей, неисправных коммутационных и сигнальных элементах на панели блока управления, при нарушении изоляции проводов, неправильной работе датчиков.

5.8 В случае возникновения аварийных режимов работы немедленно отключить дозатор от сети питания.

5.9 **ЗАПРЕЩАЕТСЯ во время работы дозатора производить ремонт и техническое обслуживание.**

5.10 Управление дозатором следует осуществлять, находясь на изолирующей подставке.

5.11 Для экстренного отключения питания дозатора нажать кнопку «ОТКЛ» типа «грибок» на блоке управления.

5.12 Не допускается оставлять работающий дозатор без присмотра.

5.13 Уровень шума, создаваемый дозатором на рабочем месте в производственном помещении, не превышает 80 дБ по ГОСТ 12.1.003-2014 и СН 2.2.4/2.1.8.562-96.

5.14 Уровень виброускорения, создаваемый дозатором на рабочем месте в производственном помещении, не превышает 100 дБ (виброскорость не превышает 92 дБ) по ГОСТ 12.1.012-2004 и СН 2.2.4/21.8.566-96.

5.15 Предельно допустимый уровень напряженности электрического поля, создаваемый дозатором на рабочем месте в производственном помещении, не превышает 5 кВ/м согласно ГОСТ 12.1.002-84 и СанПин 2.2.4.1191-03 «Санитарные нормы и правила выполнения работ в условиях воздействия электрических полей промышленной частоты (50 Гц)».

5.16 Вода, используемая для бытовых и технологических нужд, связанных с производством продукции (в том числе приготовление моющих и дезинфицирующих растворов, мойка и споласкивание оборудования, приготовление технологического пара), должна соответствовать требованиям ГОСТ 2874-82 «Вода питьевая. Гигиенические требования и контроль качества».

6. ПОРЯДОК УСТАНОВКИ

6.1 При установке дозатора должны быть соблюдены условия, обеспечивающие проведение санитарного контроля за производственными процессами, за качеством сырья и готовой продукции, а также обеспечивающие возможность мойки, уборки, дезинфекции дозатора и помещения.

6.2. Установить дозатор на ровной горизонтальной поверхности. Проверить уровнем столик навесной 2, он должен иметь строго горизонтальное положение. При необходимости отрегулировать положение дозатора с помощью винтовых опор 13. Зафиксировать изливы 4, отрегулировав их положение по высоте дозируемой тары и прижав их пластинами 3 к каркасу. Излив должен быть перпендикулярен столику навесному 2 и располагаться в вертикальной плоскости. При необходимости столик навесной 2 установить на желаемый уровень от пола (560 мм или 700 мм).

6.3 Подсоединить насос импеллерный к емкости заказчика с дозируемой жидкостью.

6.4 Подключить болт заземления 12 к контуру заземления гибким медным оголенным проводом сечением не менее 4 мм^2 по ГОСТ Р МЭК 60204-1-07.

6.5 Подключить входной кабель к питающему напряжению 1N~50 Гц, 220 В. Питающее напряжение должно подаваться через внешний автоматический выключатель с номинальным током 10 А. Схема электрическая принципиальная приведена на рисунке 2, перечень элементов к схеме на рисунке 3.

Примечание – выключатель не входит в комплект поставки дозатора и устанавливается потребителем.

7. ПОДГОТОВКА И ПОРЯДОК РАБОТЫ

7.1 Проверить визуально наличие заземления. Подключить дозатор к сети 220 В, при этом на панели блока управления появится индикация «СЕТЬ».

7.2. Подключить к дозатору расходную емкость.

ВНИМАНИЕ! Уровень жидкости в расходной емкости ПОТРЕБИТЕЛЯ при дозировании не должен меняться более чем на 500 мм. При большем перепаде уровня для обеспечения погрешности дозирования не хуже паспортной необходимо провести корректировку установки дозы в соответствии с рекомендациями соответствующего раздела паспорта. Для автоматического поддержания уровня продукта на входе дозатор может быть доукомплектован уравнительным баком ИПКС-013-03.

Заполнить емкость заказчика дозируемым продуктом.

7.3 Включить питание дозатора кнопкой «ВКЛ», загорится индикатор «ПИТАНИЕ». На цифровом индикаторе программируемого реле 7 отобразится ранее установленная доза, например, 200 мл.

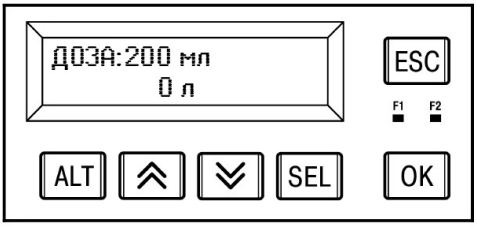

7.4 Проверить и установить (при необходимости) требуемую дозу. Для этого нажать на кнопку «SEL» - изменяемое значение (в миллилитрах) начнет мигать. Кнопками «⩓ ⩔» выбрать дозу, соответствующую в миллилитрах и нажать «SEL» - в этом случае новое значение дозы в миллилитрах запишется в память прибора, а изменяемое значение (в литрах)

начнет мигать. Кнопками «⩓ ⩔» выбрать дозу, соответствующую в литрах и нажать «ОК». Суммарное значение двух величин и составит общий объем дозы, подающей из изливов. Значение дозы запоминается автоматически.

7.5 Включить насос импеллерный переключателем «НАСОС».

ЗАПРЕЩАЕТСЯ включать насос импеллерный при отсутствии дозируемого продукта, т.к. это может привести к выходу его из строя.

При необходимости задать скорость подачи продукта, регулируя рабочую частоту кнопками «▼» и «▲» на панели управления преобразователя частоты «UZ1» в блоке управления 6.

7.6 Установить тару на столик 2 и движением вперед продвинуть тару под изливы нажимая на флажок 5, начнется излив продукта. Дождаться окончания излива продукта, снять заполненную тару со столика 2. Повторить операцию 3-4 раза до полного заполнения шлангов 11 продуктом. После заполнения шланга провести пробные дозирования для проверки дозы. Провести калибровку.

7.7 **Порядок калибровки.**

7.7.1 На программируемом реле 7 нажать кнопку «ОК» до появления индикации «Коэф. нормировки дозы».

7.7.2 Для изменения коэффициента нажать на кнопку «SEL» - изменяемое значение начнет мигать. Кнопками «⩓ ⩔» изменить значение в большую или в меньшую сторону и нажать кнопку «ОК». При увеличении коэффициента доза увеличивается, при уменьшении – уменьшается. Вновь проверить объем наливаемой дозы, соответствующей дозе устанавливаемой в пункте 7.4 и при необходимости снова откорректировать коэффициент нормировки.

ВНИМАНИЕ! Коэффициент нормировки также необходимо корректировать при изменении вязкости продукта и частоты вращения насоса импеллерного 10 (рисунок 1).

7.8 Приступить к работе по дозированию.

7.9 **При использовании дозатора для порционирования растительных масел на стадии подготовки дозатора к работе следует обратить особое внимание на тщательное обезвоживание тракта дозирования и обеспечение его герметичности. В процессе работы при прекращении собственно дозирования следует отключить насос импеллерный переключателем «НАСОС», расположенным на панели блока управления. Перед возобновлением дозирования насос вновь должен быть включен. Установленная при калибровке величина дозы при этом не будет нарушена. В случае несоблюдения данных рекомендаций возможно существенное изменение прозрачности фасуемых растительных масел из-за попадания в них влаги и/или воздуха.**

7.10 Для отключения дозатора необходимо отключить насос импеллерный переключателем «НАСОС» и отключить питание кнопкой «ОТКЛ». Отключить дозатор от сети.

ВНИМАНИЕ! В случае сбоя работы системы управления (который проявляется в виде нарушения режима работы индикации и нарушения режима работы устройства дозирования) необходимо выключить насос импеллерный и питание. Произвести повторное включение не ранее, чем через 1 минуту.

8. ПЕРЕЧЕНЬ КРИТИЧЕСКИХ ОТКАЗОВ В СВЯЗИ С ОШИБОЧНЫМИ ДЕЙСТВИЯМИ ПЕРСОНАЛА

Перечень критических отказов	**Возможные ошибочные действия персонала, которые приводят к инциденту или аварии**	**Действия персонала в случае инцидента или аварии**
При дозировании продукта разброс доз больше требований паспорта.	1. Дозируемый продукт не однороден, в продукте имеются включения разной плотности. 2. Дозирование производится из емкости с большим перепадом уровня жидкости. 3. В клапаны дозатора попал посторонний предмет.	1. Дозируемый продукт должен быть однородным. 2. Контролировать уровень жидкости в емкости, из которой дозируется продукт, не допуская перепада более 500 мм, пункт 7.2 настоящего паспорта. 3. Разобрать клапаны 18, 19, (рисунок 1); устранить посторонний предмет.
Размер дозы, выдаваемой дозатором, отличается от показаний на индикаторе.	Не проведена калибровка показаний индикатора по дозируемому продукту.	Провести калибровку дозатора по дозируемому продукту, пункт 7.7 настоящего паспорта.
При установке тары под изливы отсутствует подача продукта.	При подготовке к работе не открыт кран подачи продукта в дозатор.	Открыть кран подачи продукта в дозатор на расходной емкости с продуктом.

9. ПОРЯДОК МОЙКИ

9.1 Мойку дозатора нужно производить в конце каждой смены.

9.2 Мойку дозатора производят путем прокачивания моющих растворов в режиме дозирования.

9.2.1 Провести обезжиривание моющим раствором приготовленным в соответствии с пунктом 9.3.1 в следующей последовательности. Снять душирующие головки 15 из под изливов 4. Надеть шланги 11 на изливы 4, а другие концы шлангов опустить в расходную емкость. Установить на дозаторе максимальную дозу. На частотном преобразователе установить максимальную скорость подачи продукта. Заполнить расходную емкость моющим раствором. Произвести дозирование в течение нескольких минут.

9.2.2 Провести дезинфекцию дезинфицирующим раствором, приготовленным в соответствии с пунктом 9.3.2, в следующей последовательности. Заполнить расходную емкость дезинфицирующим раствором, а конец шланга от излива опустить в расходную емкость. Произвести дозирование в течении нескольких минут.

9.2.3 Заполнить расходную емкость водопроводной водой и производить дозирование до полного удаления запаха дезинфектанта.

9.3 Рекомендуемые моющие и дезинфицирующие растворы.

9.3.1 Моющие растворы:

раствор ТМС «Триас-А» (ТУ38-4071-75)	-	0,3-0,5 %
раствор ТМС «Дезмол» (МРТУ 18/225-68)	-	1,8-2,3 %
раствор ТМС «Фарфорин» (ТУ6-15-860-74)	-	0,3-0,5 %
раствор кальцинированной соды	-	1,0-1,5 %.

9.3.2 Дезинфицирующие растворы:

раствор хлорной извести	-	150-200 мг/л
хлорамин	-	150-200 мг/л
гипохлорид натрия	-	150-200 мг/л
гипохлорид калия	-	150-200 мг/л

Примечание – в случае простоя дозатора снятые детали хранятся разложенными на чистой ткани и накрытыми салфеткой. Перед загрузкой оборудования необходимо произвести повторную дезинфекцию дозатора и снятых деталей.

10. ТЕХНИЧЕСКОЕ ОБСЛУЖИВАНИЕ

10.1 Техническое обслуживание дозатора сводится к соблюдению правил эксплуатации, изложенных в данном паспорте, устранению мелких неисправностей и периодическом осмотре, соблюдению санитарных правил для предприятий пищевой промышленности.

10.2 Техническое обслуживание покупных комплектующих, входящих в состав дозатора (в частности, насоса импеллерного, частотного преобразователя и иных изделий), производится в соответствие с требованиями технических паспортов или инструкций по эксплуатации на эти изделия.

10.3 Периодически, не реже 1 раза в месяц, проверять состояние уплотнительных прокладок, манжет и иных резино-технических изделий, имеющихся в дозаторе.

10.4 Ежедневно проверять исправность заземления. Не реже одного раза в год зачищать до блеска места под болты заземления и покрывать их смазкой «ЦИАТИМ-201» ГОСТ 6267-74.

10.5 За отказы дозатора, обусловленные его неправильным техническим обслуживанием, предприятие-изготовитель ответственности не несет.

11. ПРАВИЛА ХРАНЕНИЯ И ТРАНСПОРТИРОВАНИЕ

11.1 Дозатор хранится в складских помещениях при температуре окружающей среды от плюс 10 °С до плюс 35 °С и относительной влажности воздуха от 45 до 80 %.

11.2 Если дозатор хранится более чем 18 месяцев, то должна производиться консервация в соответствии с ГОСТ 9.014-78.

11.3 Транспортирование дозатора допускается автомобильным, железнодорожным, авиационным и водным транспортом в соответствии с условиями и правилами перевозок, действующими на каждом виде транспорта.

11.4 При погрузке и транспортировании необходимо соблюдать и выполнять требования манипуляционных знаков на таре.

12. СВИДЕТЕЛЬСТВО О ПРИЕМКЕ

Дозатор жидких и вязких продуктов ИПКС-071(Н), заводской номер _____ соответствует конструкторской документации ИПКС 071-16.00.00.000-02; ТУ 2829-071-12176649-2013 и признан годным к эксплуатации. Блок управления ИПКС-071БУ, заводской номер _____ соответствует конструкторской документации ИПКС 071-16.06.00.000. Насос импеллерный ИПКС-017-ОНИ-2,0/20(Н), заводской номер _____.

Дата выпуска_____ 20____г.

М.П.

Представитель ОТК _____

13. ГАРАНТИЙНЫЕ ОБЯЗАТЕЛЬСТВА

13.1 Предприятие гарантирует соответствие дозатора жидких и вязких продуктов ИПКС-071(Н) паспортным характеристикам при соблюдении условий транспортировки, хранения, монтажа, наладки, эксплуатации и технического обслуживания. Гарантийный срок эксплуатации составляет 12 месяцев со дня продажи оборудования.

13.2 Ввод оборудования в эксплуатацию должен проводиться специализированными предприятиями или службами предприятия изготовителя. Гарантийные обязательства не распространяются на оборудование со следами механических повреждений и на оборудование, подвергшееся несогласованному с предприятием изготовителем ремонту или конструктивному изменению.

13.3 Предприятие изготовитель оставляет за собой право, не уведомляя потребителей, вносить изменения в конструкцию изделия, не ухудшающие его паспортные характеристики.

14. СВЕДЕНИЯ ОБ УТИЛИЗАЦИИ

14.1 Критерии предельных состояний дозатора: дозатор непригоден для эксплуатации в случае разрушения каркаса изделия и потерей каркасом несущих способностей. Дозатор подлежит выводу из эксплуатации, списанию и утилизации.

14.2 В случае непригодности изделия для использования по назначению производится его утилизация, все изношенные узлы и детали сдаются в пункты вторсырья.

14.3 **Использование непригодного изделия по назначению ЗАПРЕЩЕНО!**

15. СВЕДЕНИЯ О РЕКЛАМАЦИИ

Потребитель предъявляет рекламацию предприятию-поставщику.

16. АДРЕС ПРЕДПРИЯТИЯ-ИЗГОТОВИТЕЛЯ

Россия, 390023, г.Рязань, пр. Яблочкова 6, стр.4.
E-mail: elf@elf4m.ru
http://www.elf4m.ru
Тел. (4912) 45-65-01; 24-38-26; 45-33-31
Тел.- факс (4912) 24-38-23

ПРИЛОЖЕНИЕ А

Наименование	Адрес поставщика
Стаканчики из полистирола, крышки, платинки.	"Сигма" г. Москва, Новоясеневский пр-т, 4 (495) 423-81-22, 423-80-13, 423-85-66
	"Вариант-полиграф" г. Москва (495) 291-70-72, 203-74-54
	Тверская обл., г. Торопец, ул. Советская, 120 (48268) 2-19-77, 2-10-68, 2-21-37 Москва (495) 915-58-77
	"Росмясомолпром" г. Москва, ул. Селезневская, 11А (495) 284-54-07, 288-64-09
Пластиковая тара для пресервов.	"Интерпак" г. Москва, Рябиновая, 51а (495) 448-36-84
	Тверская обл., г. Торопец, ул. Советская, 120 (48268) 2-19-77, 2-10-68, 2-21-37 Москва (495) 915-58-77

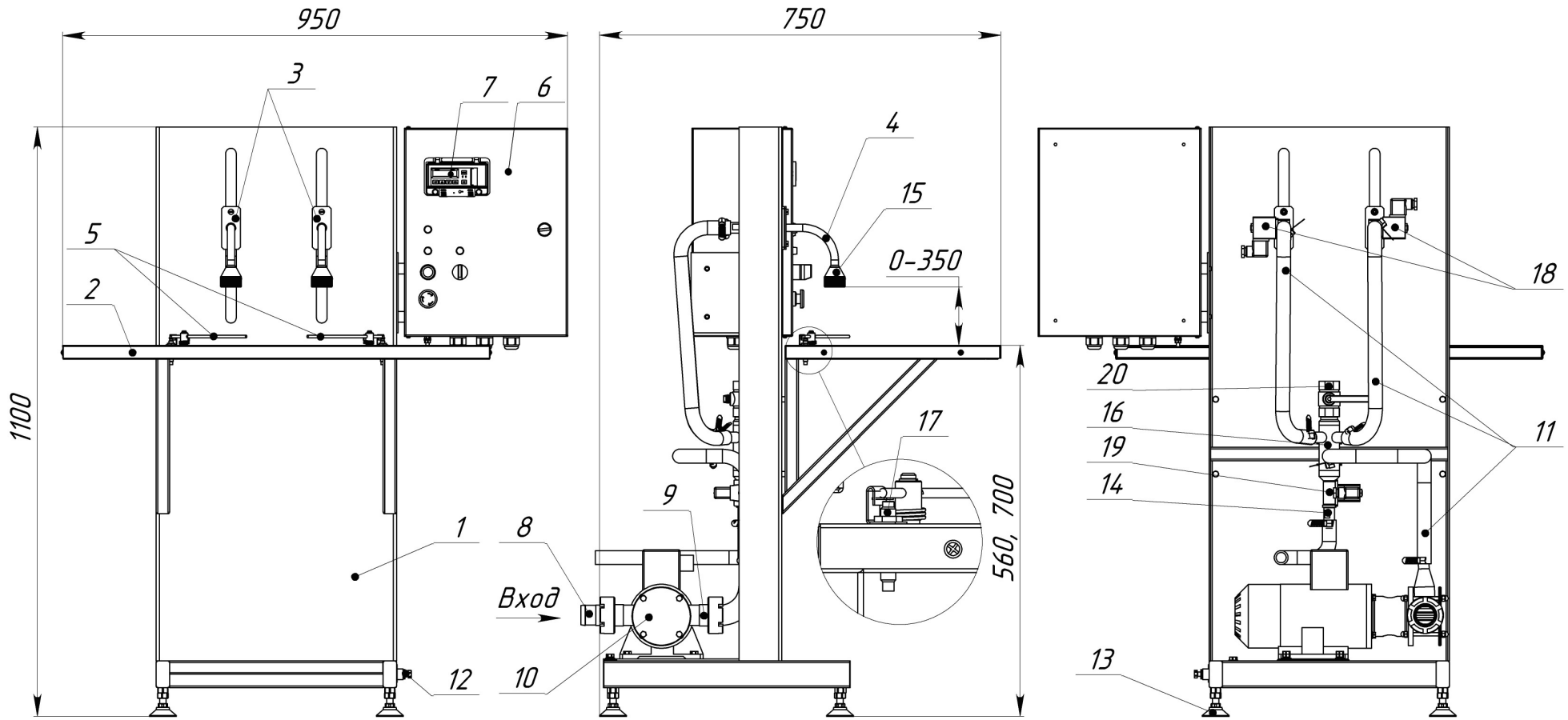

1. Каркас
2. Столик навесной
3. Пластина
4. Излив
5. Флажок
6. Блок управления
7. Программируемое реле
8. Входной штуцер
9. Выходной штуцер
10. Насос импеллерный
11. Шланг
12. Болт заземления
13. Опора винтовая
14. Штуцер
15. Душирующая головка
16. Коллектор
17. Датчик наличия тары
18. Электромагнитный клапан
19. Клапан электромагнитный обратный
20. Кран шаровой

Рисунок 1. Дозатор жидких и вязких продуктов ИПКС-071(Н).

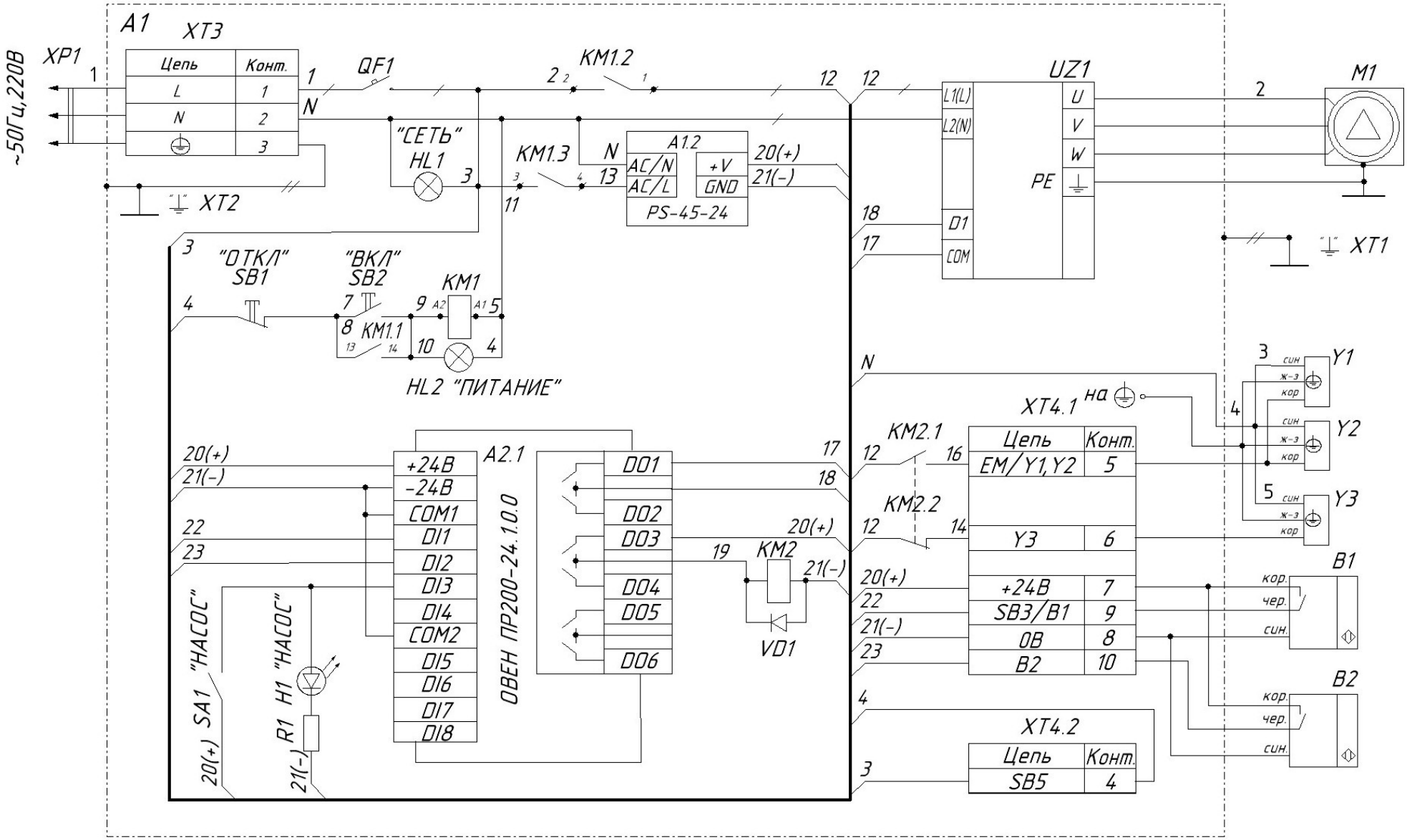

Рисунок 2. Дозатор жидких и вязких продуктов ИПКС-071(Н)
ИПКС 071-16.06.00.000-01 Э3. Схема электрическая принципиальная.

Поз. обознач.	Наименование	Кол.	Примечание
M1	Насос центробежный ИПКС-017-ОНИ-2,0/20(Н) (импеллерный)	1	
B1, B2	Выключатель индуктивный ВБ2.08М.52.2,5.3.1.К	2	
Y1... Y3	Клапан тип 6013 125320 G1/4,6 мм, 0-1.5 бар, н.	3	220В, 50Гц
	закрытый, нерж. 316L		
XT1	Болт М8х25.58.019 ГОСТ 7798-70	1	
A1	Блок управления ИПКС 071-16.06.00.000		
A1.1	Программируемое реле ОВЕН ПР200-24.1.0.0	1	
A1.2	Блок питания PS-45-24 PBF	1	
HL1, HL2	Индикатор XDN1-220V	2	"зеленый"
H1	Светодиод АЛ336И	1	"зеленый"
KM1	Контактор КМЭ-0910 (9А 220В)	1	
QF1	Выключатель автоматический С45N 1Р 10А	1	
R1	Резистор МЛТ-0,25-3,3кОм	1	
SA1	Переключатель кнопочный ВК44-21-11161-54-УХЛ2	1	"черный", 2 полож.
SB1	Выключатель кнопочный ВК43-21-11132-54 УХЛ2	1	"красн. грибок" с фиксац.
SB2	Выключатель кнопочный ВК43-21-11110-54 УХЛ2	1	"черный"
UZ1	Преобразователь частотный Веспер Е4-8400-S2L	1	
VD1	Диод FR157	1	
XP1	Вилка+розетка (с "землей")	1	
XT2	Болт М6х16.58.016 ГОСТ 7798-70	1	
XT3	Зажим наборный ЗНИ-6	3	
XT4	Зажим наборный ЗНИ-4	7	
KM2	Реле HJQ-22F-3Z-24V (+колодка)	1	

Рисунок 3. Дозатор жидких и вязких продуктов ИПКС-071(Н)
ИПКС 071-16.06.00.000-01 ПЭ3. Перечень элементов.

ЕВРАЗИЙСКИЙ ЭКОНОМИЧЕСКИЙ СОЮЗ
ДЕКЛАРАЦИЯ О СООТВЕТСТВИИ

Заявитель ОБЩЕСТВО С ОГРАНИЧЕННОЙ ОТВЕТСТВЕННОСТЬЮ "ЭЛЬФ 4М "ТОРГОВЫЙ ДОМ"
Место нахождения (адрес юридического лица) и адрес места осуществления деятельности: 390023, Россия, Рязанская область, г. Рязань, пр-д Яблочкова, Д. 6, Стр. 4
Основной государственный регистрационный номер 1126234010825.
Телефон: +7(4912)45-65-01 Адрес электронной почты: elf@elf4m.ru
в лице Директора Федосейкина Александра Александровича
заявляет, что оборудование технологическое для пищевой, мясомолочной и рыбной промышленности ДОЗАТОРЫ ВЯЗКИХ ПРОДУКТОВ типа ИПКС-071.
Изготовитель ОБЩЕСТВО С ОГРАНИЧЕННОЙ ОТВЕТСТВЕННОСТЬЮ "ЭЛЬФ 4М "ТОРГОВЫЙ ДОМ"
Место нахождения (адрес юридического лица) и адрес места осуществления деятельности по изготовлению продукции: 390023, Россия, Рязанская область, г. Рязань, пр-д Яблочкова, Д. 6, Стр. 4
Продукция изготовлена в соответствии с ТУ2829-071-12176649-2013 «ДОЗАТОР ВЯЗКИХ ПРОДУКТОВ типа ИПКС-071».
Код (коды) ТН ВЭД ЕАЭС: 842230000
Серийный выпуск
соответствует требованиям
Технического регламента Таможенного союза "О безопасности машин и оборудования" (ТР ТС 010/2011)
Технического регламента Таможенного союза "Электромагнитная совместимость технических средств" (ТР ТС 020/2011)
Декларация о соответствии принята на основании
Протокола испытаний № 30-11/AGR-0311 от 30.11.2023 года, выданного Испытательной лабораторией «ЕАС-СТАНДАРТ» в составе Общества с ограниченной ответственностью «ЕАС-ПОИНТ» (регистрационный номер аттестата аккредитации МСК RU.31734.ИЛ0921)
Схема декларирования соответствия: 1д
Дополнительная информация
ГОСТ 12.2.003-91 "Система стандартов безопасности труда. Оборудование производственное. Общие требования безопасности",, ГОСТ 12.2.007.0-75 "Система стандартов безопасности труда. Изделия электротехнические. Общие требования безопасности",, ГОСТ 30804.6.1-2013 (IEC 61000-6-1:2005) "Совместимость технических средств электромагнитная. Устойчивость к электромагнитным помехам технических средств, применяемых в жилых, коммерческих зонах и производственных зонах с малым энергопотреблением. Требования и методы испытаний". Условия хранения продукции в соответствии с ГОСТ 15150-69 "Машины, приборы и другие технические изделия. Исполнения для различных климатических районов. Категории, условия эксплуатации, хранения и транспортирования в части воздействия климатических факторов внешней среды", срок хранения (службы, годности) указан в прилагаемой к продукции товаросопроводительной и/или эксплуатационной документации. Декларация соответствия распространяется на продукцию, изготовленную с даты изготовления отобранных образцов (проб) продукции, прошедших исследования (испытания) и измерения, указанную в акте(ах) отбора.

Декларация о соответствии действительна с даты регистрации по 03.12.2028 включительно.

М.П. _____ Федосейкин Александр Александрович
(подпись) (Ф.И.О. заявителя)

Регистрационный номер декларации о соответствии: ЕАЭС N RU Д-RU.PA10.B.28267/23
Дата регистрации декларации о соответствии: 04.12.2023