ОБЩЕСТВО С ОГРАНИЧЕННОЙ ОТВЕТСТВЕННОСТЬЮ

«ЭЛЬФ 4М «ТОРГОВЫЙ ДОМ»

ВАННА ОХЛАЖДЕНИЯ
ИПКС-024

ПАСПОРТ
РУКОВОДСТВО ПО ЭКСПЛУАТАЦИИ
ИПКС-024 ПС
(Редакция 03.03.2014 г.)

2013 г.

1. НАЗНАЧЕНИЕ

Ванна охлаждения (закрытого исполнения) ИПКС-024-630(Н) (далее ванна) предназначена для приёма, охлаждения, хранения молока и сходных с ним по консистенции продуктов. Ванна предназначена для использования на предприятиях пищевой промышленности.

Ванна сделана в соответствие ГОСТ Р 50803-95 «Резервуары-охладители молока. Общие технические требования».

Вид климатического исполнения соответствует УХЛ 4.2 ГОСТ 15150-69, т.е. температура окружающей среды от плюс 10 до плюс 35 °С, относительная влажность воздуха от 45 до 80 %, атмосферное давление от 84 до 107 кПа (от 630 до 800 мм.рт.ст.).

Регистрационный номер декларации о соответствии (копия на последней странице паспорта): ЕАЭС №RU Д-RU.PA-02.B.49394/24.

Дата регистрации декларации о соответствии: 04.03.2024.

2. ТЕХНИЧЕСКИЕ ХАРАКТЕРИСТИКИ

Объем ванны, л, не менее	700
Рабочий объем ванны, л, не более	630
Объем загружаемого продукта, л минимальный максимальный	 200 630
Диаметр сливного отверстия, мм	50
Температура молока, °С поступающего охлажденного	 35±2 4±2
Время охлаждения, ч, не более (при заполнении 50 % объема и температуре окружающей среды 25° С)	3
Частота вращения мешалки, об/мин.	35
Мотор-редуктор	ХС-40 40/1-0,25кВт-4Р-220/380В-50Гц
Напряжение питания, трехфазное, В	3N~380±10%
Частота переменного тока питания, Гц	50±2%
Установленная мощность, без холл. агрегата, кВт	0,5
Установленная мощность, с хол. агрегатом, кВт	3,0
Показатель энергоэффективности, Вт/л	5
Агрегат компрессорно-конденсаторный потребляемая мощность, кВт хладопроизводительность, кВт (t окр. среды = 25°С; t кипения хладоагента =минус 5°С)	 2,8 4,0
Габаритные размеры ванны, мм, не более (без агрегата компрессорно-конденсаторного) длина ширина высота	 1550 1250 1300
Масса, кг, не более (без агрегата компрессорно-конденсаторного)	150

Ванна выполнена из пищевой нержавеющей стали ГОСТ 5632-72.
Срок службы до списания – 6 лет.

3. КОМПЛЕКТНОСТЬ

Комплект поставки ванны должен соответствовать таблице 1.

Таблица 1

Обозначение	Наименование	Кол., шт	Прим.
ИПКС024-04.00.00.000	Ванна охлаждения (закрытого исполнения) ИПКС-024-630(Н)	1	
ИПКС–024ПС	Ванна охлаждения (закрытого исполнения) ИПКС-024-630(Н). Паспорт	1	
	Агрегат компрессорно-конденсаторный. Паспорт	1	
	Мотор-редуктор - ХС-40 40/1-0,25кВт-4Р-220/380В-50Гц. Паспорт	1	
	Датчик температурный ТС 1288/5-Pt100-630-N3	1	
	Провод ПВС4х0,75 ГОСТ17515-72	5 м	
ГОСТ 617-90	Труба медная 10х1 Труба медная 16х1	3 м 3 м	

Примечание. Ванна может поставляться без агрегата компрессорно-конденсаторного. В соответствие с ГОСТ Р 50803-95 ванна без агрегата компрессорно-конденсаторного не является резервуаром-охладителем.

4. УСТРОЙСТВО И ПРИНЦИП РАБОТЫ

Ванна (рисунок 1) состоит из рабочей ёмкости 1, к которой с наружной стороны крепится испаритель 3. Рабочая ёмкость 1 с закрепленным испарителем закрыта обшивкой 2. Пространство между рабочей ёмкостью 1 и обшивкой 2 заполнено термоизоляционным материалом 7.

К выходам 19, 20 испарителя 3, присоединяется агрегат компрессорно-конденсаторный 17. В выход 19 испарителя 3 через терморегулирующий вентиль, подается фреон. Выход 20 соединяются с входом компрессорно-конденсаторного агрегата.

ВНИМАНИЕ! Для монтажа агрегата компрессорно-конденсаторного 17 с ванной необходимо приглашать специалистов из сертифицированных сервисных центров по месту нахождения потребителя.

Для обеспечения санитарно-гигиенических правил производства пищевых продуктов и снижения тепловых потерь ванна имеет крышку, состоящую из двух частей: неподвижной 5 и откидной 4, на кромке которой, имеется силиконовый уплотнитель 16. В конструкции ванны предусмотрен газовый амортизатор 12 для фиксации крышки откидной 4 в открытом положении и исключения ее самопроизвольного закрывания.

Ванна снабжена перемешивающим устройством, состоящим из мешалки 6 и мотора-редуктора 14. Мотор-редуктор закреплён на крышке неподвижной 5. Вал мотора-редуктора и вал мешалки имеют соединение, исключающее проворачивание и обеспечивающее легкий съем мешалки. Вал мотора-редуктора имеет дополнительную манжету, которая препятствует попаданию смазочного масла в продукт. Мешалка 6 приводится в движение мотором-редуктором 14, который запускается с блока управления агрегата компрессорно-конденсаторного 17. Мешалка должна вращаться против часовой стрелки при виде на ванну сверху. Процесс перемешивания необходимо проводить с закрытой крышкой откидной 4.

В крышке неподвижной 5 установлен датчик температурный 13 опущенный в рабочую ёмкость 1 и соединяемый с агрегатом компрессорно-конденсаторным 17. Датчик температурный предназначен для измерения температуры продукта.

Подача продукта в ванну осуществляется через патрубок 10 Ду35, который расположен на крышке неподвижной 5. Слив продукта производится через сливной патрубок Ду50 с затвором дисковым 8. Сливное отверстие в рабочей ёмкости 1 отбортовано в сторону сливного патрубка, что обеспечивает полный слив продукта. Форсунка 11, установленная на крышке неподвижной 5, служит для проведения циркуляционной мойки рабочей ёмкости ванны.

Ванна устанавливается на винтовые опоры 9, позволяющие регулировать ее положение при установке. Положение ванны должно обеспечивать полный слив продукта через сливной патрубок с затвором дисковым 8 (с наклоном в сторону слива не менее 1°).

Принцип работы ванны заключается в следующем. В испарителе 3 кипит фреон, создавая низкую температуру, и охлаждает стенку рабочей ёмкости 1. Продукт, перемешиваемый с помощью мешалки 6, отдает тепло охлажденной стенке рабочей ёмкости 1 и охлаждается. Кипящий фреон испаряясь, поглощает тепло и передает его через агрегат компрессорно-конденсаторный в атмосферу.

Ванну заполняют продуктом через патрубок 10, затем включают агрегат компрессорно-конденсаторный 17.

Во избежание образования на внутренней стороне стенки ванны ледяной «шубы» во время работы агрегата компрессорно-конденсаторного в рабочий объём ванны необходимо налить не менее 200 л продукта.

Схема электрическая принципиальная приведена на рисунке 2, а схема подключения испарителей на рисунке 3.

5. УКАЗАНИЕ МЕР БЕЗОПАСНОСТИ

5.1 К работе по обслуживанию ванны допускаются лица, ознакомившиеся с данным паспортом, паспортами на комплектующие, усвоившие основные приемы работы при эксплуатации оборудования и прошедшие инструктаж по технике безопасности.

5.2 При эксплуатации и ремонте ванны должны соблюдаться «Правила технической эксплуатации электроустановок потребителей» 2003 г., «Правила техники безопасности при эксплуатации электроустановок потребителей» 2003 г., «Правила устройства электроустановок» 2003 г., «Правила техники безопасности и производственной санитарии» 1990 г., инструкции, разработанные на предприятии для данного вида оборудования.

5.3 Общие требования безопасности соответствуют ГОСТ 12.2.124-90.

5.4 Элементы заземления соответствуют требованиям ГОСТ 12.2.007.0-75, заземляющий зажим и знак заземления выполнены по ГОСТ 21130-75.

5.5 Ванна должна быть надежна подсоединена к цеховому контуру заземления с помощью гибкого медного оголенного провода сечением не менее 10 мм² по ГОСТ Р МЭК 60204-1-07.

ВНИМАНИЕ! Включение оборудования допускается только при исправном заземлении.

5.6 Во избежание поражения электрическим током следует электропроводку к ванне проложить в трубах, уложенных в полу.

5.7 **Запрещается работать на ванне при наличии открытых токоведущих частей, при нарушении изоляции проводов, неправильной работе датчиков.**

5.8 В случае возникновения аварийных режимов работы немедленно отключить ванну и компрессорно-конденсаторный агрегат от сети питания.

5.9 **ЗАПРЕЩАЕТСЯ во время работы ванны производить ремонт и техническое обслуживание.**

5.10 Управление ванной следует осуществлять, находясь на изолирующей подставке.

5.11 Для экстренного отключения питания оборудования нажать кнопку «АВАРИЙНЫЙ СТОП» типа «грибок» на блоке управления агрегата компрессорно-конденсаторного.

5.12 Не допускается оставлять работающую ванну без присмотра.

5.13 Уровень шума, создаваемый ванной на рабочем месте в производственном помещении, не превышает 80дБ по ГОСТ 12.1.003-83 и СН 2.2.4/2.1.8.562-96.

5.14 Уровень виброускорения, создаваемый ванной на рабочем месте в производственном помещении, не превышает 100 дБ (виброскорость не превышает 92 дБ) по ГОСТ 12.1.012-90 и СН 2.2.4/21.8.566-96.

5.15 Предельно допустимый уровень напряженности электрического поля, создаваемый ванной на рабочем месте в производственном помещении, не превышает 5 кВ/м согласно ГОСТ 12.1.002-84 и СанПин 2.2.4.1191-03 «Санитарные нормы и правила выполнения работ в условиях воздействия электрических полей промышленной частоты (50Гц)».

5.16 Вода, используемая для бытовых и технологических нужд, связанных с производством продукции (в том числе приготовление моющих и дезинфицирующих растворов, мойка и споласкивание оборудования, приготовление технологического пара), должна соответствовать требованиям ГОСТ 2874-82 «Вода питьевая. Гигиенические требования и контроль качества».

5.17 Необходимо следить за исправностью манжеты мотора-редуктора 14 с целью предупреждения попадания смазочного масла в продукт. Перед началом работы следует проверить прочность крепления мешалки 6 и исправность мотора-редуктора.

5.18 Во время работы мешалку и ванну нельзя чистить и мыть.

5.19 Запорная арматура должна свободно открываться и закрываться вручную.

5.20 Агрегат компрессорно-конденсаторный устанавливается в помещении объемом не менее 20 м³ на каждые 1,16 кВт хладопроизводительности или оборудованном принудительной приточно-вытяжной вентиляцией из расчета, что температура в помещении не будет превышать установленную руководством по эксплуатации агрегата компрессорно-конденсаторного.

6. ПОРЯДОК УСТАНОВКИ И СБОРКИ

6.1 При установке ванны должны быть соблюдены условия, обеспечивающие проведение санитарного контроля за производственными процессами, за качеством сырья и готовой продукции, а также обеспечивающие возможность мойки, уборки, дезинфекции оборудования и помещения.

6.2 Установить ванну на ровной горизонтальной поверхности.

6.3 С помощью опор винтовых 9 отрегулировать положение ванны, обеспечивающее полный слив продукта. Ванна должна иметь наклон в сторону слива не менее 1°. Произвести монтаж трубопроводной арматуры.

6.4 Установить агрегат компрессорно-конденсаторный 17 (в соответствии с требованиями руководства по эксплуатации). Присоединить агрегат компрессорно-конденсаторный к ванне согласно схеме подключения испарителей (рисунок 3) и требованиям руководства по эксплуатации агрегата компрессорно-конденсаторного.

Монтаж и наладку агрегата компрессорно-конденсаторного должен производить специалист, имеющий удостоверение с допуском к работе с агрегатами компрессорно-конденсаторными.

6.5 Вкрутить датчик температуры 13 и подключить его к блоку управления агрегата компрессорно-конденсаторного.

6.6 Выполнить заземление агрегата компрессорно-конденсаторного 17 в соответствие с руководством по эксплуатации и ванны путем подключения болта заземления 18 к контуру заземления.

6.7 Подсоединить мотор-редуктор 14 ванны к блоку управления агрегата компрессорно-конденсаторного, если это предусмотрено его конструкцией или к пускателю магнитному с номинальным током 10 А.

6.8 Отрегулировать температуру кипения холодильного агента в пределах минус (3-5)° С в соответствие с требованиями руководства по эксплуатации агрегата компрессорно-конденсаторного.

Примечание - пускатель не входит в комплект поставки изделия и устанавливается потребителем.

7. ПОДГОТОВКА К РАБОТЕ И ПОРЯДОК РАБОТЫ

7.1 **ВНИМАНИЕ! Перед началом эксплуатации рабочие поверхности оборудования, выполненные из нержавеющей стали, тщательно протереть ветошью смоченной в ацетоне (до исчезновения черных следов на ветоши), затем провести мойку в соответствии с требованиями паспорта.**

7.2 Проверить визуально наличие заземления.

7.3 Открыть крышку откидную 4 для контроля и залить продукт в ванну через патрубок 10, не менее предусмотренного минимального и не более максимального уровня (раздел 2), предварительно проверив закрыт ли затвор дисковый 8. Включить агрегат компрессорно-конденсаторный 17. Включить мотор-редуктор 14. При достижении продуктом температуры охлаждения можно:

- не выключать агрегат компрессорно-конденсаторный и мотор-редуктор; при этом агрегат компрессорно-конденсаторный переходит в режим поддержания заданной температуры;

- выключить агрегат компрессорно-конденсаторный и мотор-редуктор, учитывая при этом, что при закрытой крышке откидной 4 и выключенном моторе-редукторе 14, скорость повышения средней температуры продукта, первоначально охлажденного до плюс 4 °С, не превысит 1 °С за четыре часа при температуре окружающей среды не выше 38 °С.

7.4 Слить продукт через сливной патрубок открыв затвор дисковый 8. Произвести мойку ванны после опорожнения согласно разделу 9.

8. ПЕРЕЧЕНЬ КРИТИЧЕСКИХ ОТКАЗОВ В СВЯЗИ С ОШИБОЧНЫМИ ДЕЙСТВИЯМИ ПЕРСОНАЛА

Перечень критических отказов	**Возможные ошибочные действия персонала, которые приводят к инциденту или аварии**	**Действия персонала в случае инцидента или аварии**
1	**2**	**3**
Намерзание продукта в ванне.	Объем заполнения ванны продуктом ниже минимально допустимого.	Заполнить ванну в соответствии с техническими характеристиками.
Намерзание продукта в ванне, время охлаждения продукта в ванне больше паспортного.	Регулировка терморегулирующего вентиля на агрегате компрессорно-конденсаторном проведена на кипение фреона при температуре ниже минус 5ºС, подача фреона в испаритель уменьшена.	Отрегулировать терморегулирующий вентиль на кипение фреона при температуре минус 5ºС, увеличить подачу фреона.
Время охлаждения продукта в ванне больше паспортного.	При установке агрегата компрессорно-конденсаторного не выполнено требование паспорта п. 5.20 настоящего паспорта, объём помещения меньше 20 м³ на каждые 1,16 кВт хладопроизводительности, не достаточная вентиляция помещения.	Увеличить объем помещения или увеличить интенсивность вентиляции помещения.
Время охлаждения продукта в ванне больше паспортного или продукт не охлаждается.	При установке или техническом обслуживании агрегата компрессорно-конденсаторного нарушена герметичность контура охлаждения, произошла потеря хладагента.	Вызвать специалистов для устранения утечки и заправки агрегата компрессорно-конденсаторного.
Время охлаждения продукта в ванне больше паспортного.	Перекрыт поток воздуха вентилятора агрегата компрессорно-конденсаторно-	Устранить помеху потоку воздуха, промыть и продуть сжатым воздухом радиатор

	го. Забит пылью радиатор компрессорно-конденсаторного агрегата.	компрессорно-конденсаторного агрегата.
1	**2**	**3**
Нарушение целостности внутренней ванны изделия.	Мойка изделия растворами с избыточной концентрацией кислот и щелочей.	Строго соблюдать концентрацию моющих растворов, пункт 9.7 настоящего паспорта.

9. ПОРЯДОК МОЙКИ

9.1 Мойку ванны нужно производить после каждого опорожнения. Мойку производят циркуляцией моющих растворов по трубопроводам, циркуляцией с подачей моющих растворов через форсунки, вручную с помощью щеток.

9.1.1 Удалить остатки продукта из оборудования. Для удаления остатков продукта ополоснуть все поверхности и детали оборудования, имеющие контакт с пищевым продуктом, теплой водой из шланга. Температура воды должна быть не ниже 40ºС. Время ополаскивания 5 – 7 минут.

9.1.2 Мойку ванны проводить моющим раствором, приготовленным в соответствии с п. 9.2.1. Температура моющего раствора должна быть не менее 55ºС. Время воздействия моющего раствора 10 – 15 минут Для мойки предпочтительно использовать раствор моющей смеси «Синтрол». В случае использования раствора каустической соды необходима последующая обработка раствором азотной или сульфаминовой кислоты. Температура растворов соды 75±5ºС, кислоты 65±5ºС. Время воздействия растворов 10 – 15 минут. При проведении ручной мойки поверхностей использовать щетки. Для мойки отводов, кранов, муфт и закрытых мест использовать ершики. Моющий раствор удаляется с поверхностей подачей водопроводной воды из шланга.

9.1.3 Дезинфекцию ванны проводить дезинфицирующими растворами, приготовленными в соответствии с п. 9.2.2. Температура дезинфицирующего раствора должна быть 20ºС. Время воздействия растворов 10 - 15 минут. В случае применения ручной мойки дезинфицирующее средство наносится на поверхности ванны с помощью щеток и ершиков. Дезинфицирующий раствор удаляется с поверхностей с помощью водопроводной воды из шланга до полного удаления следов и запаха дезинфектанта. По окончании мойки и дезинфекции поверхности ванны и снятые детали вытереть насухо. В качестве дезинфектанта можно использовать горячую воду с температурой 90 - 95ºС. Время обработки 10 – 15 минут.

9.2 Рекомендуемые моющие и дезинфицирующие растворы.

9.2.1 Моющие растворы:

раствор каустической соды	(0,8 - 1,0)%
раствор азотной или сульфаминовой кислоты	(0,3 - 0,5)%
раствор моющей смеси "Синтрол"	(2,5 - 3,0)%

Допускается использовать моющее средство "Дизмол".

9.2.2 Дезинфицирующие растворы:

раствор хлорной извести	150 - 200 мг/л
хлорамин	150 - 200 мг/л
гипохлорид натрия	150 - 200 мг/л
гипохлорид калия	150 - 200 мг/л

Примечание. В случае простоя ванны снятые детали хранятся разложенными на чистой ткани и накрытыми салфеткой. Перед загрузкой ванны необходимо произвести повторную дезинфекцию ванны и снятых деталей.

10. ТЕХНИЧЕСКОЕ ОБСЛУЖИВАНИЕ

10.1 Техническое обслуживание ванны сводится к соблюдению правил эксплуатации, изложенных в данном документе, устранению мелких неисправностей и периодическом осмотре, соблюдению санитарных правил для предприятий молочной промышленности.

10.2 Техническое обслуживание мотора-редуктора осуществлять согласно требованиям паспорта на изделие.

10.3 Техническое обслуживание агрегата компрессорно-конденсаторного осуществлять согласно требованиям руководства по эксплуатации.

Техническое обслуживание агрегата компрессорно-конденсаторного должен производить специалист, имеющий удостоверение с допуском к работе с агрегатами компрессорно-конденсаторными..

10.4 Периодически, не реже 1 раза в месяц, проверять состояние уплотнительных прокладок, манжет и иных резино-технических изделий, имеющихся в ванне.

10.5 Периодически, не реже 1 раза в месяц, смазывать дополнительную манжету вала мотора-редуктора вазелиновым маслом.

10.6 Ежедневно проверять исправность заземления. Не реже 1 раза в год зачищать до блеска места под болты заземления и покрывать их смазкой ЦИАТИМ-201 ГОСТ 6267-74.

10.7 За отказы оборудования, обусловленные его неправильным техническим обслуживанием, предприятие-изготовитель ответственности не несет.

11. ПРАВИЛА ХРАНЕНИЯ И ТРАНСПОРТИРОВАНИЕ

11.1 Ванна должна храниться в складских помещениях при температуре окружающей среды от плюс 10 °С до плюс 35 °С и относительной влажности воздуха от 45 до 80 %.

11.2 Если ванна хранится более чем 18 месяцев, то должна производиться консервация в соответствии с ГОСТ 9.014-78.

11.3 Транспортирование ванны допускается автомобильным, железнодорожным, авиационным и водным транспортом в соответствии с условиями и правилами перевозок, действующими на каждом виде транспорта.

11.4 При погрузке и транспортировании необходимо соблюдать и выполнять требования манипуляционных знаков на таре.

12. СВИДЕТЕЛЬСТВО О ПРИЕМКЕ

Ванна охлаждения (закрытого исполнения) ИПКС-024-630(Н), заводской номер _____ соответствует конструкторской документации ИПКС 024-04.00.00.000, ТУ2893-024-12176649-2013 и признана годной к эксплуатации.

Дата выпуска "___"_____ 20___ г.

М.П.

Представитель ОТК _____

13. ГАРАНТИЙНЫЕ ОБЯЗАТЕЛЬСТВА

13.1 Предприятие гарантирует соответствие ванны охлаждения (закрытого исполнения) ИПКС-024-630(Н) паспортным характеристикам при соблюдении условий транспортировки, хранения, монтажа, наладки, эксплуатации и технического обслуживания. Гарантийный срок эксплуатации составляет 12 месяцев со дня продажи оборудования.

13.2 Ввод оборудования в эксплуатацию должен проводиться специализированными предприятиями или службами предприятия изготовителя. Гарантийные обязательства не распространяются на оборудование со следами механических повреждений и на оборудование, подвергшееся несогласованному с предприятием изготовителем ремонту или конструктивному изменению.

13.3 Предприятие изготовитель оставляет за собой право, не уведомляя потребителей, вносить изменения в конструкцию изделия, не ухудшающие его паспортные характеристики.

14. СВЕДЕНИЯ ОБ УТИЛИЗАЦИИ

14.1 Критерии предельных состояний ванны: ванна непригодна для эксплуатации в случае разрушения каркаса изделия и потерей каркасом несущих способностей, нарушением герметичности испарителя и рабочей емкости. Ванна подлежит выводу из эксплуатации, списанию и утилизации.

14.2 В случае непригодности ванны для использования по назначению производится её утилизация. Все изношенные узлы и детали сдаются в пункты вторсырья.

14.3 **Использование непригодной ванны по назначению ЗАПРЕЩЕНО**

15. СВЕДЕНИЯ О РЕКЛАМАЦИИ.

Потребитель предъявляет рекламацию предприятию-поставщику.

16. АДРЕС ПРЕДПРИЯТИЯ-ИЗГОТОВИТЕЛЯ

Россия, 390011, г.Рязань, пр. Яблочкова 6, стр.4.
E-mail: elf@elf4m.ru
http://www.elf4m.ru
Тел. (4912) 45-33-31; 45-65-01; 24-38-26
Тел.- факс (4912) 24-38-23

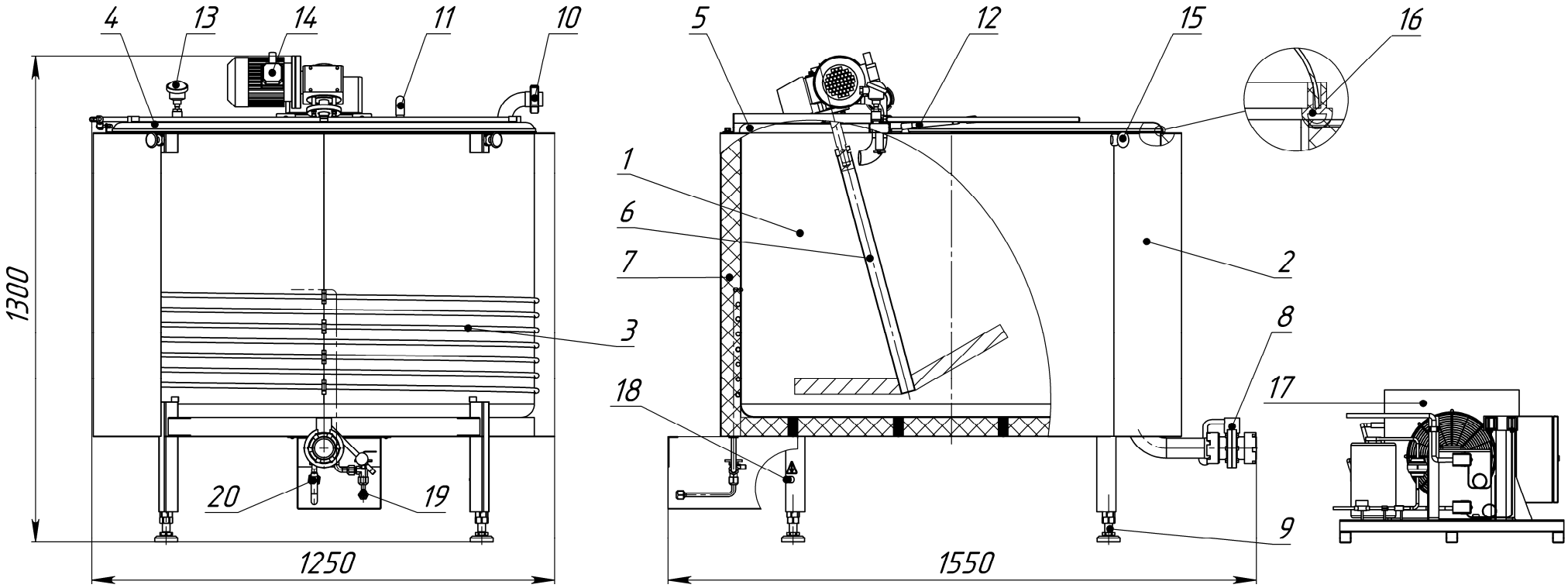

1. Рабочая емкость
2. Обшивка
3. Испаритель
4. Крышка откидная
5. Крышка неподвижная
6. Мешалка
7. Материал термоизоляционный
8. Затвор дисковый
9. Опора винтовая
10. Патрубок
11. Форсунка
12. Газовый амортизатор
13. Датчик температурный
14. Мотор-редуктор
15. Винт грузовой
16. Силиконовый уплотнитель
17. Агрегат компрессорно-конденсаторный
18. Болт заземления
19. Выход испарителя, верхний
20. Выход испарителя, нижний

Рисунок 1. Ванна охлаждения (закрытого исполнения)
ИПКС-024-630(Н)

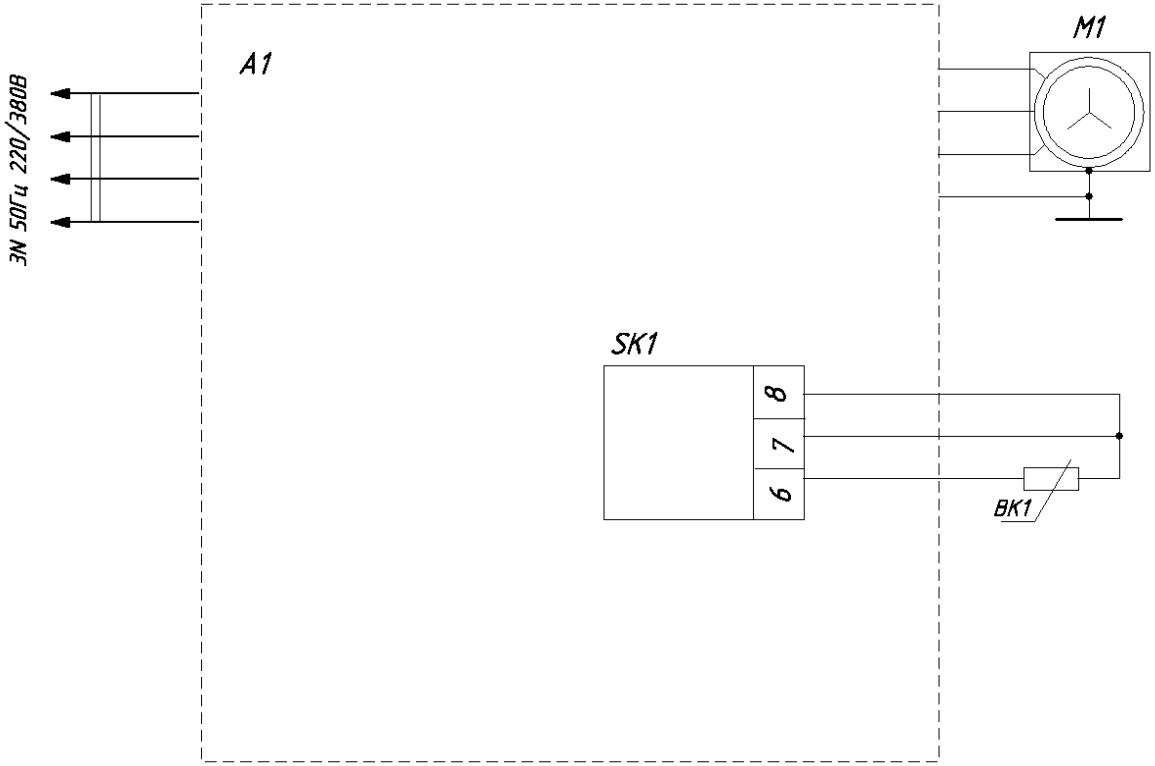

Поз. обознач.	Наименование	Кол.	Примечание
A1	Блок управления компрессорно-	1	
	конденсаторного агрегата		
SK1	Цифровой терморегулятор	1	
	EV6421		
M1	Мотор-редуктор ХС-40 40/1-0,25кВт-	1	
	4Р-220/380В-50Гц		
BK1	Датчик температурный	1	
	ТС 1288/5-Pt100-630-№3		

Подключение агрегата компрессорно-конденсаторного производить согласно требованиям руководства по эксплуатации и схеме электрической принципиальной.

Рисунок 2. Ванна охлаждения (закрытого исполнения)
ИПКС-024-630(Н).
ИПКС024-04.00.00.000Э3.
Схема электрическая принципиальная.

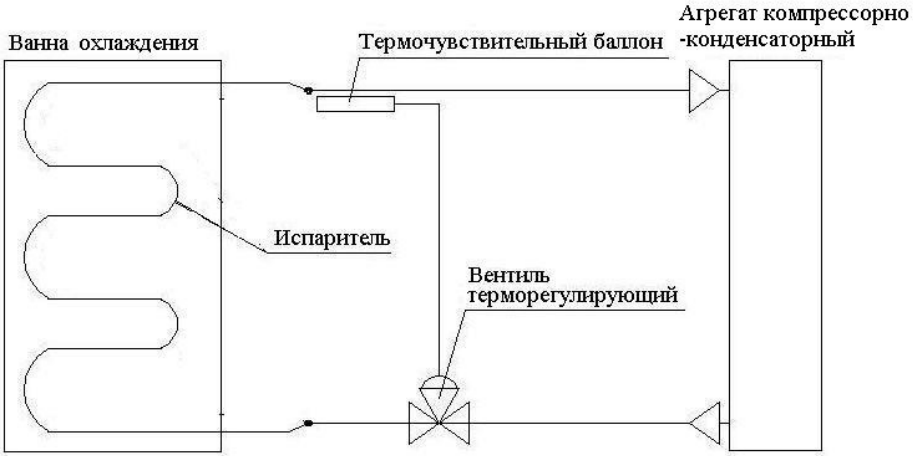

Рисунок 3. Ванна охлаждения (закрытого исполнения)
ИПКС-024-630(Н).
ИПКС-024.00.00.000С3.
Схема подключения испарителей.

ЕВРАЗИЙСКИЙ ЭКОНОМИЧЕСКИЙ СОЮЗ
ДЕКЛАРАЦИЯ О СООТВЕТСТВИИ

Заявитель Общество с ограниченной ответственностью "ЭЛЬФ 4М "ТОРГОВЫЙ ДОМ"
Место нахождения (адрес юридического лица) и адрес места осуществления деятельности: 390023, Россия, Рязанская область, г. Рязань, пр-д Яблочкова, Д. 6, Стр. 4
Основной государственный регистрационный номер 1126234010825.
Телефон: +7(4912)45-65-01 Адрес электронной почты: elf@elf4m.ru
в лице Директора Федосейкина Александра Александровича
заявляет, что оборудование технологическое для пищевой, мясомолочной и рыбной промышленности ВАННЫ ОХЛАЖДЕНИЯ ТИПА ИПКС-024.
Изготовитель Общество с ограниченной ответственностью "ЭЛЬФ 4М "ТОРГОВЫЙ ДОМ"
Место нахождения (адрес юридического лица): 390023, Россия, Рязанская область, г. Рязань, пр-д Яблочкова, Д. 6, Стр. 4
Адрес места осуществления деятельности по изготовлению продукции: 390023, Россия, Рязанская область, город Рязань, проезд Яблочкова, дом 6 строение 4
Продукция изготовлена в соответствии с ТУ 2893-024-12176649-2013 «ВАННА ОХЛАЖДЕНИЯ ТИПА ИПКС-024».
Код (коды) ТН ВЭД ЕАЭС: 8434 20 000 0
Серийный выпуск
соответствует требованиям
Технического регламента Таможенного союза "О безопасности машин и оборудования" (ТР ТС 010/2011)
Технического регламента Таможенного союза "Электромагнитная совместимость технических средств" (ТР ТС 020/2011)
Декларация о соответствии принята на основании
Протокола испытаний № 01-03/AGR-0862 от 01.03.2024 года, выданного Испытательной лабораторией «ЕАС-СТАНДАРТ» в составе Общества с ограниченной ответственностью «ЕАС-ПОИНТ» (регистрационный номер аттестата аккредитации МСК RU.31734.ИЛ0921)
Схема декларирования соответствия: 1д
Дополнительная информация
ГОСТ 12.2.003-91 "Система стандартов безопасности труда. Оборудование производственное. Общие требования безопасности", ГОСТ 12.2.007.0-75 "Система стандартов безопасности труда. Изделия электротехнические. Общие требования безопасности", ГОСТ 30804.6.1-2013 (IEC 61000-6-1:2005) "Совместимость технических средств электромагнитная. Устойчивость к электромагнитным помехам технических средств, применяемых в жилых, коммерческих зонах и производственных зонах с малым энергопотреблением. Требования и методы испытаний". Условия хранения продукции в соответствии с ГОСТ 15150-69 "Машины, приборы и другие технические изделия. Исполнения для различных климатических районов. Категории, условия эксплуатации, хранения и транспортирования в части воздействия климатических факторов внешней среды", срок хранения (службы, годности) указан в прилагаемой к продукции товаросопроводительной и/или эксплуатационной документации. Декларация соответствия распространяется на продукцию, изготовленную с даты изготовления отобранных образцов (проб) продукции, прошедших исследования (испытания) и измерения, указанную в акте(ах) отбора.

Декларация о соответствии действительна с даты регистрации по 03.03.2029 включительно.

(подпись) Федосейкин Александр Александрович
(Ф.И.О. заявителя)

Регистрационный номер декларации о соответствии: ЕАЭС N RU Д-RU.PA02.B.49394/24
Дата регистрации декларации о соответствии: 04.03.2024