ЕАС ОБЩЕСТВО С ОГРАНИЧЕННОЙ ОТВЕТСТВЕННОСТЬЮ

«ЭЛЬФ 4М «ТОРГОВЫЙ ДОМ»

ВАННА ОХЛАЖДЕНИЯ
ИПКС-024

ПАСПОРТ
РУКОВОДСТВО ПО ЭКСПЛУАТАЦИИ
ИПКС-024 ПС
(Редакция 03.03.2014 г.)

2013 г.

1. НАЗНАЧЕНИЕ

Ванна охлаждения ИПКС-024-2000(Н) (в дальнейшем ванна) предназначена для приема, охлаждения, хранения молока и сходных с ним по консистенции продуктов. Ванна используется на предприятиях пищевой промышленности.

Ванна сделана в соответствие с ГОСТ Р 50803-95 «Резервуары-охладители молока. Общие технические требования».

Вид климатического исполнения соответствует УХЛ 4.2 ГОСТ 15150-69, т.е. температура окружающей среды от плюс 10 до плюс 35 °С, относительная влажность воздуха от 45 до 80 %, атмосферное давление от 84 до 107 кПа (от 630 до 800 мм.рт.ст.).

Степень защиты оболочки блока управления IP54 по ГОСТ 14254-96.

Регистрационный номер декларации о соответствии (копия на последней странице паспорта): ЕАЭС №RU Д-RU.PA-02.B.49394/24.

Дата регистрации декларации о соответствии: 04.03.2024.

2. ТЕХНИЧЕСКИЕ ХАРАКТЕРИСТИКИ

	ИПКС-024-2000(Н)
Объем ванны, л, не менее	2200
Рабочий объем ванны, л, не более	2000
Объем загружаемого продукта, л минимальный максимальный	 490 2000
Диаметр сливного отверстия, мм	50
Температура молока, °С поступающего охлажденного	 35±2 4±2
Время охлаждения, ч, не более (при заполнении 50 % объема и температуре окружающей среды 25° С)	3
Частота вращения мешалки, об/мин.	35
Мотор-редуктор	ХС-40 40/1-0,25кВт-4Р-220/380В-50Гц
Напряжение питания, трехфазное, В	3N~380±10%
Частота переменного тока питания, Гц	50±2%
Установленная мощность без хол. агрегата, кВт	0,5
Установленная мощность с хол. агрегатом, кВт	7,5
Показатель энергоэффективности, Вт/л	4
Агрегат компрессорно-конденсаторный потребляемая мощность, кВт хладопроизводительность, кВт (t окр. среды = 25°С; t кипения хладоагента =минус 5°С)	 8,4 12,0
Габаритные размеры ванны, мм, не более (без агрегата компрессорно-конденсаторного) длина ширина	 2950 1200

высота	1350
Масса, кг, не более (без агрегата компрессорно-конденсаторного)	350

Ванна выполнена из пищевой нержавеющей стали ГОСТ 5632-72.

Срок службы до списания – 6 лет.

3. КОМПЛЕКТНОСТЬ

Комплект поставки ванны должен соответствовать таблице 1.

Таблица 1

Обозначение	Наименование	Кол шт.	Прим.
ИПКС 024.00.00.000-02	Ванна охлаждения ИПКС-024-2000(Н)	1	
ИПКС - 024ПС	Ванна охлаждения ИПКС-024 Паспорт	1	
ИПКС-116ПС	Агрегат компрессорно-конденсаторный Паспорт	1	
	Мотор-редуктор - TRAMEC XC-40 40/1 P.A.M. B7 Паспорт	1	
	Провод ПВС4х0,75 ГОСТ17515-72	7 м	
ГОСТ 617-90	Труба медная 10х1	3 м	
ГОСТ 617-90	Труба медная 22х1	3 м	

Примечание. Ванна может поставляться без агрегата компрессорно-конденсаторного. В соответствие с ГОСТ Р 50803-95 ванна без компрессорно-конденсаторного не является резервуаром-охладителем.

4. УСТРОЙСТВО И ПРИНЦИП РАБОТЫ

Ванна (рисунки 1) состоит из рабочей емкости 1, к которой с наружной стороны крепится испаритель 12. Ванна 1 со всех сторон закрыта обшивками 2.

Испаритель 12, закрепленный на внешней стороне рабочей емкости, состоит из двух параллельных ветвей, выходы 3, 4 которых выведены на торец ванны. К выходам испарителей присоединяется агрегат компрессорно-конденсаторный 13. В нижние выходы 4 через терморегулирующий вентиль (ТРВ), подается фреон, верхние выходы 3, соединяются с входом компрессорно-конденсаторного агрегата.

ВНИМАНИЕ! Для монтажа агрегата компрессорно-конденсаторного 13 с испарителем 12 ванны необходимо приглашать специалистов из сертифицированных сервисных центров по месту нахождения потребителя.

Пространство, между рабочей емкостью 1 и обшивками 2, заполнено теплоизоляционным материалом 6. По центру ванны на плите 17 расположен мотор-редуктор 11 с мешалкой 7. Вал мотора-редуктора и вал мешалки имеют соединение, исключающее проворачивание и обеспечивающее легкий съем мешалки. Вал мотора-редуктора имеет дополнительную манжету, которая препятствует попаданию смазочного масла в продукт.

Сверху ванна закрывается крышками 8, 9 с ручками 14. Каждая крышка состоит из двух частей, одна из которых является съемной. На крышках 8, 9 установлены форсунки 19 для проведения циркуляционной мойки ванны.

Внутри рабочей емкости 1 устанавливается стакан 16 для датчика температуры продукта агрегата компрессорно-конденсаторного. Подача продукта в ванну осуществляется через патрубок 20, расположенный на плите 17. Слив продукта из ванны осуществляется через сливной патрубок 5 и затвор дисковый 10 Ду 50.

Ванна устанавливается на винтовые опоры 15, позволяющие регулировать ее положение при установке. Положение ванны должно обеспечивать полный слив продукта через затвор дисковый 10.

Принцип работы ванны заключается в следующем. В испарителе 12 кипит фреон, создавая низкую температуру, и охлаждает стенку рабочей емкости 1. Продукт, перемешиваемый с помощью мешалки 7, отдает тепло охлажденной стенке ванны и охлаждается. Кипящий фреон испаряясь, поглощает тепло и передает его через агрегат компрессорно-конденсаторный в атмосферу.

Ванну заполняют продуктом в необходимом количестве. Количество продукта должно быть не более максимального и не менее минимального, указанного в разделе 2. Затем включают агрегат компрессорно-конденсаторный 13. Во избежание образования на внутренней стороне рабочей емкости ледяной «шубы» во время работы агрегата компрессорно-конденсаторного в ванну необходимо подать не менее 490 л подлежащего охлаждению продукта, при этом лопасти мешалки полностью покрываются продуктом. Уровень наполнения ванны показан на рисунке 1.

Для эффективного охлаждения продукта используется мешалка 7, которая управляется блоком управления агрегата компрессорно-конденсаторного. Мешалка должна вращаться против часовой стрелки при направлении взгляда на ванну сверху. Процесс перемешивания необходимо проводить с закрытыми крышками 8, 9. Схема электрическая принципиальная приведена на рисунке 2, а схема подключения испарителей на рисунке 3.

5. УКАЗАНИЕ МЕР БЕЗОПАСНОСТИ

5.1 К работе по обслуживанию ванны допускаются лица, ознакомившиеся с данным паспортом, паспортами на комплектующие, усвоившие основные приемы работы при эксплуатации оборудования и прошедшие инструктаж по технике безопасности.

5.2 При эксплуатации и ремонте ванны должны соблюдаться «Правила технической эксплуатации электроустановок потребителей» 2003 г., «Правила техники безопасности при эксплуатации электроустановок потребителей» 2003 г., «Правила устройства электроустановок» 2003 г., «Правила техники безопасности и производственной санитарии» 1990г, инструкции, разработанные на предприятии для данного вида оборудования.

5.3 Общие требования безопасности соответствуют ГОСТ 12.2.124-90.

5.4 Элементы заземления соответствуют требованиям ГОСТ 12.2.007.0-75, заземляющий зажим и знак заземления выполнены по ГОСТ 21130-75.

5.5 Ванна должна быть надежна подсоединена к цеховому контуру заземления с помощью гибкого медного оголенного провода сечением не менее 10 мм² по ГОСТ Р МЭК 60204-1-07.

ВНИМАНИЕ! Включение оборудования допускается только при исправном заземлении.

5.6 Во избежание поражения электрическим током следует электропроводку к ванне проложить в трубах, уложенных в полу.

5.7 **Запрещается работать на ванне при наличии открытых токоведущих частей, неисправных коммутационных и сигнальных элементах на панели блока управления, при нарушении изоляции проводов, неправильной работе датчиков.**

5.8 В случае возникновения аварийных режимов работы немедленно отключить ванну и компрессорно-конденсаторный агрегат от сети питания.

5.9 **ЗАПРЕЩАЕТСЯ во время работы ванны производить ремонт и техническое обслуживание.**

5.10 Управление ванной следует осуществлять, находясь на изолирующей подставке.

5.11 Для экстренного отключения питания оборудования нажать кнопку «АВАРИЙНЫЙ СТОП» типа «грибок» на блоке управления компрессорно-конденсаторного агрегата.

5.12 Не допускается оставлять работающую ванну без присмотра.

5.13 Уровень шума, создаваемый ванной на рабочем месте в производственном помещении, не превышает 80дБ по ГОСТ 12.1.003-83 и СН 2.2.4/2.1.8.562-96.

5.14 Уровень виброускорения, создаваемый ванной на рабочем месте в производственном помещении, не превышает 100 дБ (виброскорость не превышает 92 дБ) по ГОСТ 12.1.012-90 и СН 2.2.4/21.8.566-96.

5.15 Предельно допустимый уровень напряженности электрического поля, создаваемый ванной на рабочем месте в производственном помещении, не превышает 5 кВ/м согласно ГОСТ 12.1.002-84 и СанПин 2.2.4.1191-03 «Санитарные нормы и правила выполнения работ в условиях воздействия электрических полей промышленной частоты (50Гц)».

5.16 Вода, используемая для бытовых и технологических нужд, связанных с производством продукции (в том числе приготовление моющих и дезинфицирующих растворов, мойка и споласкивание оборудования, приготовление технологического пара), должна соответствовать требованиям ГОСТ 2874-82 «Вода питьевая. Гигиенические требования и контроль качества».

5.17 Перед началом работы следует проверить прочность крепления мешалки 7 на валу мотора-редуктора.

5.18 Запорная арматура должна свободно открываться и закрываться вручную.

5.19 Агрегат компрессорно-конденсаторный устанавливается в помещении объемом не менее 20 м³ на каждые 1,16 кВт хладопроизводительности или оборудованном принудительной приточно-вытяжной вентиляцией из расчета, что температура в помещении не будет превышать установленную руководством по эксплуатации агрегата компрессорно-конденсаторного.

6. ПОРЯДОК УСТАНОВКИ И СБОРКИ

6.1 При установке ванны должны быть соблюдены условия, обеспечивающие проведение санитарного контроля за производственными процессами, качеством сырья, готовой продукции, а также обеспечивающие возможность мойки, уборки и дезинфекции ванны и помещения.

6.2 Установить ванну на ровной горизонтальной поверхности с помощью подъемных устройств.

ВНИМАНИЕ! Во избежание деформации обшивки приложение усилия при подъеме и перемещении ванны должно осуществляться только в соответствии с имеющимися манипуляционными знаками на ванне.

6.3 С помощью опор винтовых 15 придать ванне положение, обеспечивающее полный слив продукта через затвор дисковый 10.

6.4 Установить агрегат компрессорно-конденсаторный 13 (в соответствии с требованиями руководства по эксплуатации). Присоединить агрегат компрессорно-конденсаторный к ванне согласно схеме подключения испарителей (рисунок 4) и требованиям руководства по эксплуатации агрегата компрессорно-конденсаторного. Монтаж и наладку агрегата компрессорно-конденсаторного должен производить специалист, имеющий удостоверение с допуском к работе с агрегатами компрессорно-конденсаторными.

6.5 Заполнить стакан 16 маслом вазелиновым в количестве 5-6 мл для обеспечения точности показаний температуры продукта.

6.6 Датчик температуры агрегата компрессорно-конденсаторного установить в стакан 16 и зафиксировать при помощи пластилина по месту.

6.7 Выполнить заземление агрегата компрессорно-конденсаторного в соответствие с руководством по эксплуатации и ванны путем подключения болта заземления 18 к контуру заземления гибким медным оголенным проводом сечением не менее 10 мм².

6.8 Подсоединить мотор-редуктор к блоку управления агрегата компрессорно-конденсаторного, если это предусмотрено конструкцией или пускателю магнитному с номинальным током 10 А.

Примечание - пускатель не входит в комплект поставки изделия и устанавливается потребителем.

6.9 Отрегулировать температуру кипения холодильного агента в пределах минус (3-5)° С в соответствие с требованиями руководства по эксплуатации агрегата компрессорно-конденсаторного.

7. ПОДГОТОВКА К РАБОТЕ И ПОРЯДОК РАБОТЫ

7.1 **ВНИМАНИЕ! Перед началом эксплуатации рабочие поверхности оборудования, выполненные из нержавеющей стали, тщательно протереть ветошью смоченной в ацетоне (до исчезновения черных следов на ветоши), затем провести мойку в соответствии с требованиями раздела 9 паспорта.**

7.2 Проверить визуально наличие заземления.

7.3 Открыть крышку 8 или 9 для контроля и залить продукт в ванну, не менее предусмотренного минимального и не более максимального уровня (рисунок 1), предварительно проверив закрыт ли затвор дисковый 10. Продукт в ванну можно заливать и через патрубок 20. Включить агрегат компрессорно-конденсаторный 13. Включить вращение мешалки 7. При достижении продуктом температуры охлаждения можно:

- не выключать агрегат компрессорно-конденсаторный и мешалку; при этом агрегат компрессорно-конденсаторный переходит в режим поддержания заданной температуры;

- выключить агрегат компрессорно-конденсаторный и мешалку, учитывая при этом, что при закрытых крышках 8, 9 и выключенной мешалке, скорость повышения средней температуры продукта, первоначально охлажденного до плюс 4 °С, не превысит 1 °С за четыре часа при температуре окружающей среды не выше 38 °С.

7.4 Слить продукт через затвор дисковый 10. Произвести мойку ванны после опорожнения согласно разделу 9.

8. ПЕРЕЧЕНЬ КРИТИЧЕСКИХ ОТКАЗОВ В СВЯЗИ С ОШИБОЧНЫМИ ДЕЙСТВИЯМИ ПЕРСОНАЛА

Перечень критических отказов	**Возможные ошибочные действия персонала, которые приводят к инциденту или аварии**	**Действия персонала в случае инцидента или аварии**
Намерзание продукта в ванне.	Объем заполнения ванны продуктом ниже минимально допустимого.	Заполнить ванну в соответствии с техническими характеристиками.
Намерзание продукта в ванне, время охлаждения продукта в ванне больше паспортного.	Регулировка терморегулирущего вентиля на агрегате компрессорно-конденсаторном проведена на кипение фреона при температуре ниже минус 5ºС, подача фреона в испаритель уменьшена.	Отрегулировать терморегулирующий вентиль на кипение фреона при температуре минус 5ºС, увеличить подачу фреона.
Время охлаждения продукта в ванне больше паспортного.	При установке агрегата компрессорно-конденсатор-ного не выполнено требование паспорта 5.19, объем помещения меньше 20 м³ на каждые 1,16 кВт хладопроизводительности, не достаточная вентиляция помещения.	Увеличить объем помещения или увеличить интенсивность вентиляции помещения.
Время охлаждения продукта в ванне больше паспортного или продукт не охлаждается.	При установке или техническом обслуживании агрегата компрессорно-конденсаторного нарушена герметичность контура охлаждения, произошла потеря хладагента.	Вызвать специалистов для устранения утечки и заправки агрегата компрессорно-конденсаторного.
Время охлаждения продукта в ванне больше паспортного.	Перекрыт поток воздуха вентилятора агрегата компрессорно-конденсаторно-го. Забит пылью радиатор компрессорно-конденсатор-ного агрегата.	Устранить помеху потоку воздуха, промыть и продуть сжатым воздухом радиатор компрессорно-конденсатор-ного агрегата.
Нарушение целостности внутренней ванны изделия.	Мойка изделия растворами с избыточной концентрацией кислот и щелочей.	Строго соблюдать концентрацию моющих растворов, пункт 9.7 настоящего паспорта.

9. ПОРЯДОК МОЙКИ

9.1 Мойку ванны нужно производить после каждого опорожнения.

Для реализации мойки на ванне установлены форсунки 19, к которым подключается моющая станция. При отсутствии моющей станции производится ручная мойка.

9.2 Сполоснуть ванну, крышки и затвор дисковый холодной водой с помощью шланга для удаления остатков продукта. Отсоединить при необходимости мешалку 7.

9.3 С помощью шланга и щеток сполоснуть ванну, крышки, мешалку и затвор дисковый теплой водой (35 – 40 °С).

9.4 Промыть ванну, крышки, мешалку и затвор дисковый моющим раствором (45-50 °С) с помощью шланга и щеток.

9.5 Сполоснуть ванну, крышки, мешалку и затвор дисковый теплой водой (35-40 °С) с помощью шланга и щеток до полного удаления остатков моющего средства.

9.6 Перед началом работы ванну продезинфицировать раствором дезинфектанта с помощью шланга и щеток в течение 2-3 минут (расход дезинфицирующего раствора 3-5 л на емкость). Сполоснуть ванну водой с помощью шланга и щеток до полного удаления запаха дезинфектанта.

9.7 Рекомендуемые моющие и дезинфицирующие растворы.

9.7.1 Моющие растворы:

раствор каустической соды	(0,8 - 1,0)%
раствор азотной или сульфаминовой кислоты	(0,3 - 0,5)%
раствор моющей смеси "Синтрол"	(2,5 - 3,0)%

Допускается использовать моющее средство "Дизмол".

9.7.2 Дезинфицирующие растворы:

раствор хлорной извести	150 - 200 мг/л
хлорамин	150 - 200 мг/л
гипохлорид натрия	150 - 200 мг/л
гипохлорид калия	150 - 200 мг/л

10. ТЕХНИЧЕСКОЕ ОБСЛУЖИВАНИЕ

10.1 Техническое обслуживание ванны сводится к соблюдению правил эксплуатации, изложенных в данном документе, устранению мелких неисправностей и периодическом осмотре, соблюдению санитарных правил для предприятий молочной промышленности.

10.2 Техническое обслуживание мотора-редуктора осуществлять согласно требованиям паспорта на изделие.

10.3 Техническое обслуживание агрегата компрессорно-конденсаторного осуществлять согласно требованиям руководства по эксплуатации.

10.4 Не реже одного раза в год необходимо зачистить до блеска место под болт заземления и покрыть его смазкой ЦИАТИМ-201 ГОСТ6267-74 .

10.5 За отказы оборудования, обусловленные его неправильным техническим обслуживанием, предприятие-изготовитель ответственности не несет.

11. ПРАВИЛА ХРАНЕНИЯ И ТРАНСПОРТИРОВАНИЕ

11.1 Ванна хранится в складских помещениях при температуре окружающей среды от +10 °С до +30 °С и относительной влажности воздуха (45-80)%.

11.2 Если ванна хранится более чем 18 месяцев, то должна производиться консервация в соответствии с ГОСТ 9.014-78.

11.3 Транспортирование ванны допускается автомобильным, железнодорожным, авиационным и водным транспортом в соответствии с условиями и правилами перевозок, действующими на каждом виде транспорта.

11.4 Ванну транспортировать на поддоне.

11.5 Снятую с поддона ванну поднимать в соответствии со схемой строповки (рисунок 4) на эластичных тросах.

11.6 Во избежание деформации обшивки при отгрузке и транспортировании необходимо строго соблюдать и выполнять требования манипуляционных знаков на ванне.

12. СВИДЕТЕЛЬСТВО О ПРИЕМКЕ

Ванна охлаждения ИПКС-024-2000(Н), заводской номер _____ соответствует конструкторской документации ИПКС 024.00.00.000-02, ТУ2893-024-12176649-2013 и признана годной к эксплуатации.

Дата выпуска "___"_____ 20 ___ г.

М.П.

Представитель ОТК _____

13. ГАРАНТИЙНЫЕ ОБЯЗАТЕЛЬСТВА

13.1 Предприятие гарантирует соответствие ванны охлаждения ИПКС-024-2000(Н) паспортным характеристикам при соблюдении условий транспортировки, хранения, монтажа, наладки, эксплуатации и технического обслуживания. Гарантийный срок эксплуатации составляет 12 месяцев со дня продажи оборудования.

13.2 Ввод оборудования в эксплуатацию должен проводиться специализированными предприятиями или службами предприятия изготовителя. Гарантийные обязательства не распространяются на оборудование со следами механических повреждений и на оборудование, подвергшееся несогласованному с предприятием изготовителем ремонту или конструктивному изменению.

13.3 Предприятие изготовитель оставляет за собой право, не уведомляя потребителей, вносить изменения в конструкцию изделия, не ухудшающие его паспортные характеристики.

14. СВЕДЕНИЯ ОБ УТИЛИЗАЦИИ

14.1 Критерии предельных состояний ванны: ванна непригодна для эксплуатации в случае разрушения корпуса изделия и потерей корпусом несущих способностей, нарушением герметичности испарителя и рабочей емкости. Ванна подлежит выводу из эксплуатации, списанию и утилизации.

14.2 В случае непригодности ванны для использования по назначению производится её утилизация. Все изношенные узлы и детали сдаются в пункты вторсырья.

14.3 **Использование непригодной ванны по назначению ЗАПРЕЩЕНО.**

15. СВЕДЕНИЯ О РЕКЛАМАЦИИ.

Потребитель предъявляет рекламацию предприятию-поставщику.

16. АДРЕС ПРЕДПРИЯТИЯ-ИЗГОТОВИТЕЛЯ

Россия, 390011, г. Рязань, пр. Яблочкова 6, стр.4.
E-mail: elf@elf4m.ru
http://www.elf4m.ru
Тел. (4912) 45-33-31; 45-65-01; 24-38-26
Тел. - факс (4912) 24-38-23

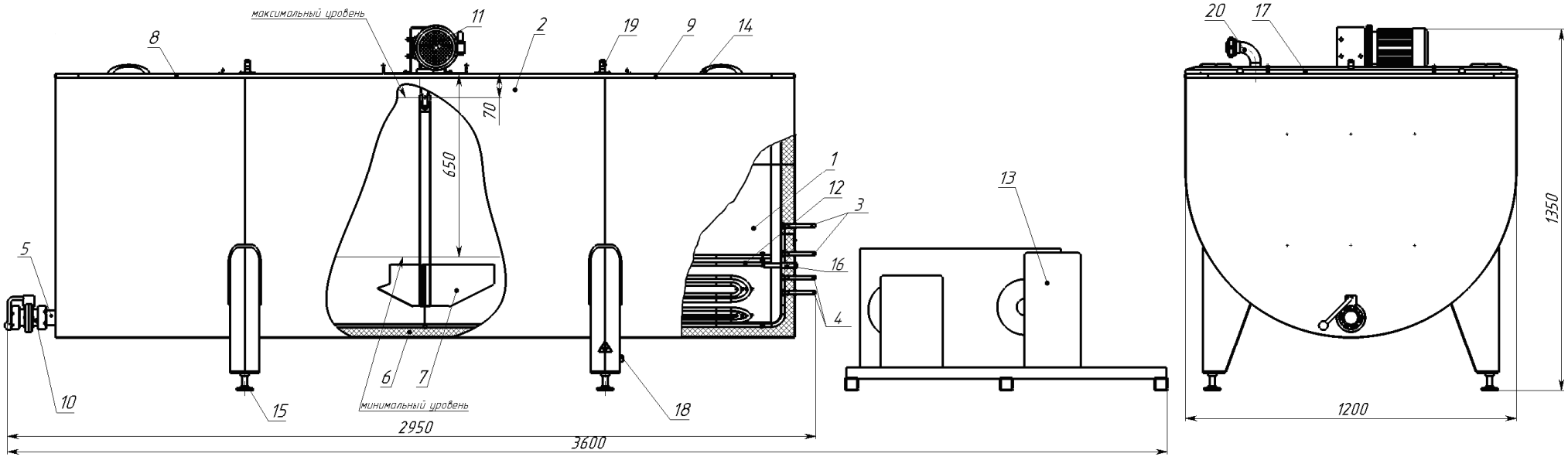

1. Рабочая емкость
2. Обшивка
3. Верхние выходы испарителя
4. Нижние выходы испарителя
5. Сливной патрубок
6. Материал теплоизоляционный
7. Мешалка
8, 9. Крышки
10. Затвор дисковый
11. Мотор-редуктор
12. Испаритель
13. Агрегат компрессорно - конденсаторный
14. Ручка
15. Опора винтовая
16. Стакан
17. Плита
18. Болт заземления
19. Форсунка
20. Патрубок

Рисунок 1. Ванна охлаждения ИПКС-024-2000(Н)

Поз. обозна-чение	Наименование	Кол.	Примечание
M2	Мотор-редуктор	1	
	ХС-40-40/1-0,25кВт-4Р-220/380В-50Гц		
A1	Блок управления компрессорно-конденсаторного агрегата	1	

Подключение агрегата компрессорно-конденсаторного производить согласно требованиям руководства по эксплуатации и схеме электрической принципиальной.

Рисунок 2. Ванна охлаждения
ИПКС-024-2000(Н).
Схема электрическая принципиальная ИПКС024.00.00.000Э3.

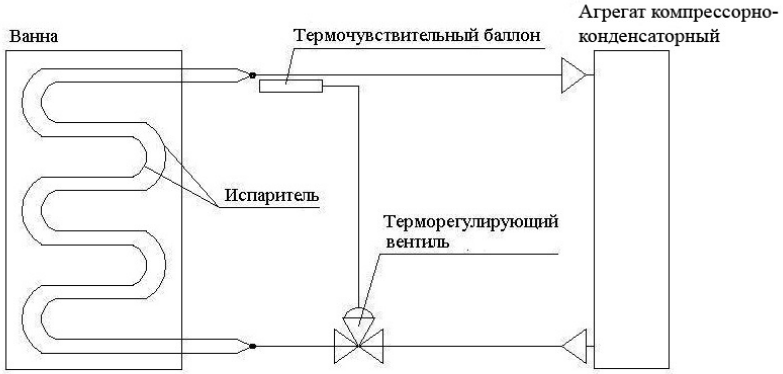

Вариант А

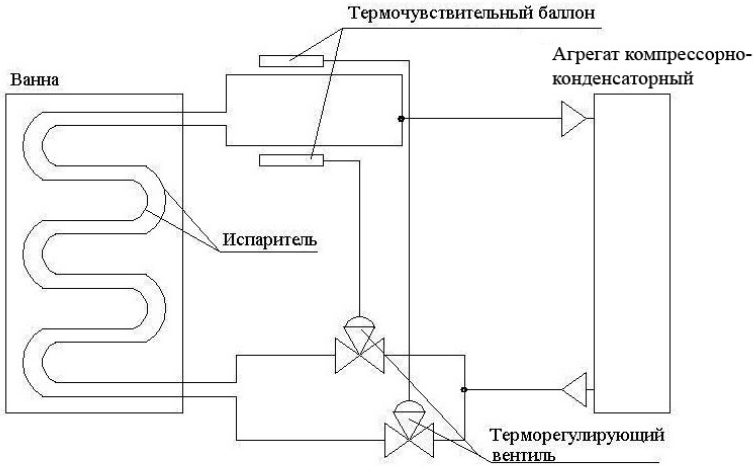

Вариант Б

Рисунок 3. Ванна охлаждения
ИПКС-024-2000(Н).
Схема подключения испарителей ИПКС024.00.00.000С3.

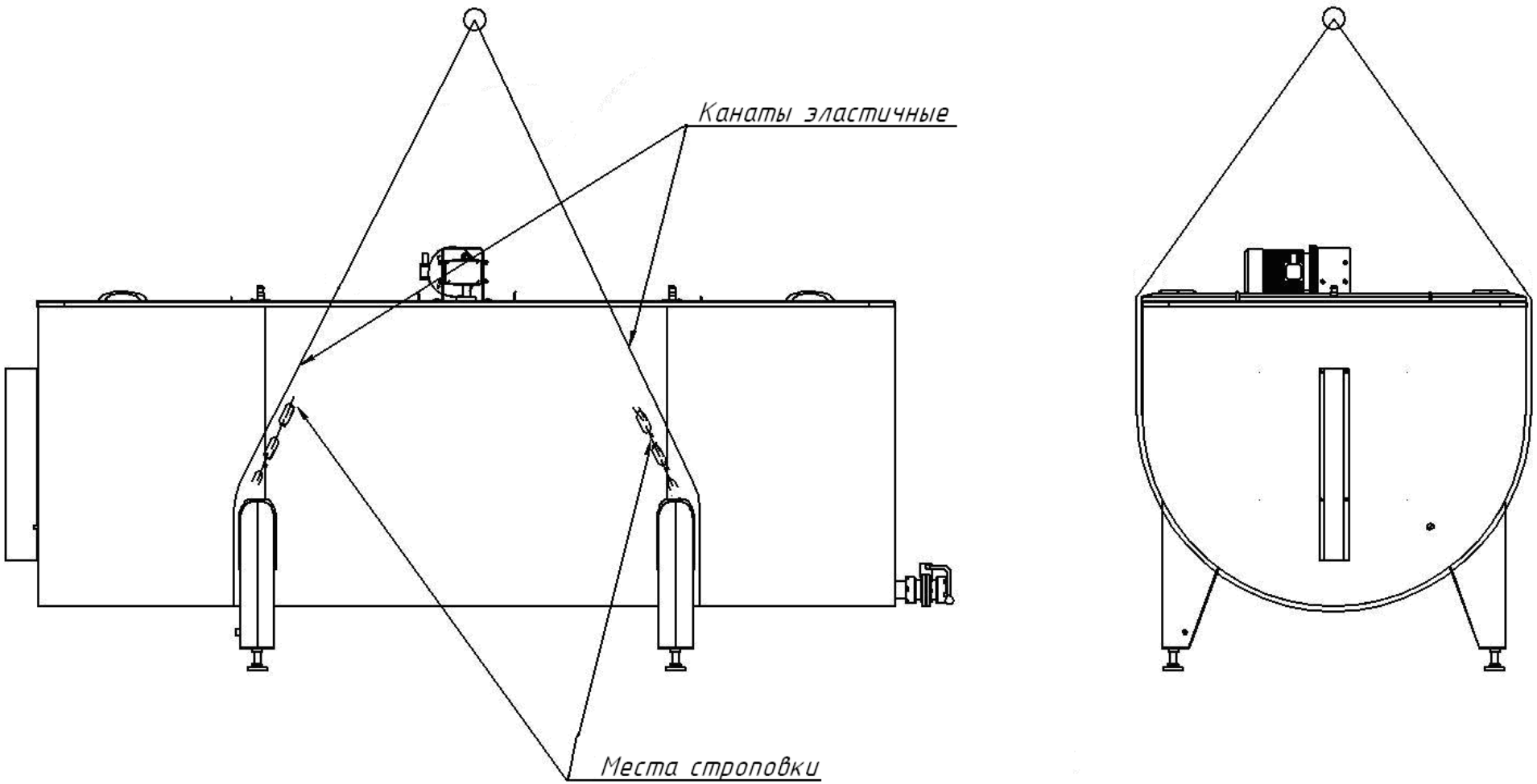

Рисунок 4. Ванна охлаждения
ИПКС-024-2000(Н).
Схема строповки.

ЕВРАЗИЙСКИЙ ЭКОНОМИЧЕСКИЙ СОЮЗ
ДЕКЛАРАЦИЯ О СООТВЕТСТВИИ

Заявитель Общество с ограниченной ответственностью "ЭЛЬФ 4М "ТОРГОВЫЙ ДОМ"
Место нахождения (адрес юридического лица) и адрес места осуществления деятельности: 390023, Россия, Рязанская область, г. Рязань, пр-д Яблочкова, Д. 6, Стр. 4
Основной государственный регистрационный номер 1126234010825.
Телефон: +7(4912)45-65-01 Адрес электронной почты: elf@elf4m.ru
в лице Директора Федосейкина Александра Александровича
заявляет, что оборудование технологическое для пищевой, мясомолочной и рыбной промышленности ВАННЫ ОХЛАЖДЕНИЯ ТИПА ИПКС-024.
Изготовитель Общество с ограниченной ответственностью "ЭЛЬФ 4М "ТОРГОВЫЙ ДОМ"
Место нахождения (адрес юридического лица): 390023, Россия, Рязанская область, г. Рязань, пр-д Яблочкова, Д. 6, Стр. 4
Адрес места осуществления деятельности по изготовлению продукции: 390023, Россия, Рязанская область, город Рязань, проезд Яблочкова, дом 6 строение 4
Продукция изготовлена в соответствии с ТУ 2893-024-12176649-2013 «ВАННА ОХЛАЖДЕНИЯ ТИПА ИПКС-024».
Код (коды) ТН ВЭД ЕАЭС: 8434 20 000 0
Серийный выпуск
соответствует требованиям
Технического регламента Таможенного союза "О безопасности машин и оборудования" (ТР ТС 010/2011)
Технического регламента Таможенного союза "Электромагнитная совместимость технических средств" (ТР ТС 020/2011)
Декларация о соответствии принята на основании
Протокола испытаний № 01-03/AGR-0862 от 01.03.2024 года, выданного Испытательной лабораторией «ЕАС-СТАНДАРТ» в составе Общества с ограниченной ответственностью «ЕАС-ПОИНТ» (регистрационный номер аттестата аккредитации МСК RU.31734.ИЛ0921)
Схема декларирования соответствия: 1д
Дополнительная информация
ГОСТ 12.2.003-91 "Система стандартов безопасности труда. Оборудование производственное. Общие требования безопасности", ГОСТ 12.2.007.0-75 "Система стандартов безопасности труда. Изделия электротехнические. Общие требования безопасности", ГОСТ 30804.6.1-2013 (IEC 61000-6-1:2005) "Совместимость технических средств электромагнитная. Устойчивость к электромагнитным помехам технических средств, применяемых в жилых, коммерческих зонах и производственных зонах с малым энергопотреблением. Требования и методы испытаний". Условия хранения продукции в соответствии с ГОСТ 15150-69 "Машины, приборы и другие технические изделия. Исполнения для различных климатических районов. Категории, условия эксплуатации, хранения и транспортирования в части воздействия климатических факторов внешней среды", срок хранения (службы, годности) указан в прилагаемой к продукции товаросопроводительной и/или эксплуатационной документации. Декларация соответствия распространяется на продукцию, изготовленную с даты изготовления отобранных образцов (проб) продукции, прошедших исследования (испытания) и измерения, указанную в акте(ах) отбора.

Декларация о соответствии действительна с даты регистрации по 03.03.2029 включительно.

М.П.

подпись

Федосейкин Александр Александрович
(Ф.И.О. заявителя)

Регистрационный номер декларации о соответствии: ЕАЭС N RU Д-RU.PA02.B.49394/24
Дата регистрации декларации о соответствии: 04.03.2024