ОБЩЕСТВО С ОГРАНИЧЕННОЙ ОТВЕТСТВЕННОСТЬЮ

«ЭЛЬФ 4М «ТОРГОВЫЙ ДОМ»

БАК УРАВНИТЕЛЬНЫЙ
ИПКС-013-03

ПАСПОРТ
РУКОВОДСТВО ПО ЭКСПЛУАТАЦИИ
ИПКС-013-03ПС
(Редакция 03.03.2014 г.)

1993 г.

1. НАЗНАЧЕНИЕ

Бак уравнительный ИПКС-013-03 (в дальнейшем – бак) предназначен для поддержания уровня продукта (молока) на входе в пастеризатор, бак может использоваться для отделения воздуха от продукта в комплектах оборудования для учета и фильтрации (модификация ИПКС-013-03ВО)

Бак предназначен для использования в комплектах оборудования для пастеризации и комплектах оборудования для учета и фильтрации молока на предприятиях пищевой промышленности. Вид климатического исполнения соответствует УХЛ 4.2 ГОСТ 15150-69, т.е. температура окружающей среды от плюс 10 до плюс 35 °С, относительная влажность от 45 до 80 %, атмосферное давление от 84 до 107 кПа (от 630 до 800 мм.рт.ст.).

Регистрационный номер декларации о соответствии (копия на последней странице паспорта): ЕАЭС №RU Д-RU.PA01.B.02409/24.

Дата регистрации декларации о соответствии: 09.01.2024.

2. ТЕХНИЧЕСКИЕ ХАРАКТЕРИСТИКИ

	ИПКС-013-03	ИПКС-013-03ВО
Объем бака, л, не менее	80	80
Рабочий объем, л, не более	50	50
Диаметр входного отверстия, мм, не более	35	35
Габаритные размеры, мм, не более длина ширина высота	 600 600 900	 600 500 900
Масса, кг, не более	20	25

Материал деталей, соприкасающихся с пищевым продуктом - пищевая нержавеющая сталь ГОСТ 5632-72.

Срок службы до списания – 6 лет.

3. КОМПЛЕКТНОСТЬ

Комплект поставки бака должен соответствовать указанному в таблице 1.

Таблица 1

Обозначение	Наименование	Кол. шт.	Прим.
ИПКС 307141.009 ИПКС 121.05.00.000	Бак уравнительный ИПКС-013-03 Бак уравнительный ИПКС-013-03ВО	1 1	
ИПКС-013-03ПС	Бак уравнительный ИПКС-013-03 Паспорт	1	
	Опора винтовая	4	ИПКС-013-03

	Опора	4	ИПКС-013-03ВО

4. УСТРОЙСТВО И ПРИНЦИП РАБОТЫ

Бак уравнительный ИПКС-013-03 (рисунок 1) представляет собой цилиндрический бак 1 сварной конструкции установленный на винтовые опоры 8. Для подачи в бак продукта используется патрубок входной 4, оснащенный клапаном 2. Клапан 2 приводится в действие с помощью поплавка 3. Для слива продукта из бака 1 используется патрубок выходной 5.

На баке имеется патрубок 6, который предназначен для подачи обратного потока продукта, при работе в составе комплекта оборудования для пастеризации типа ИПКС-013. Бак закрывается крышкой 7.

Порядок работы бака заключается в следующем. Продукт поступает в бак через патрубок входной 4 и сливается через патрубок выходной 5. В случае, если слив продукта замедляется, клапан 2 тормозит поступление продукта, поддерживая постоянный уровень в баке.

Бак уравнительный ИПКС-013-03ВО (рисунок 2) представляет собой цилиндрический бак 1 сварной конструкции, установленный на опоры с внутренней резьбой 8 для крепления к раме болтовым соединением.

Бак предназначен для работы в системах с закрытой циркуляцией продукта. Для подачи в бак продукта используется патрубок входной 4. Клапан 2 приводится в действие с помощью поплавка 3. Для слива продукта из бака 1 используется патрубок выходной 5.

На баке имеется патрубок 6, который предназначен для установки, при необходимости, датчика уровня продукта. Бак закрывается герметично крышкой 7.

Порядок работы бака заключается в следующем. Продукт поступает в бак через патрубок входной 4 и сливается через патрубок выходной 5. В случае, если слив продукта замедляется, клапан 2 перекрывает соединение с атмосферой объема бака, поддерживая уровень продукта.

В случае применения бака как отделителя воздуха, клапан 2 используется для сброса воздуха из системы.

5. ПОРЯДОК УСТАНОВКИ

5.1 При установке бака должны соблюдаться условия, обеспечивающие возможность проведения санитарного контроля за производственными процессами и возможность мойки, уборки и дезинфекции оборудования и помещения.

5.2 Установить бак на ровной горизонтальной поверхности. При необходимости произвести регулировку положения бака с помощью опор винтовых 8, для обеспечения полного слива продукта.

5.3 Соединить трубопроводами бак с оборудованием, в состав которого он входит.

6. ПОДГОТОВКА И ПОРЯДОК РАБОТЫ

6.1 Внимание! Перед началом эксплуатации рабочие поверхности оборудования, выполненные из нержавеющей стали, тщательно протереть ветошью, смо-

ченной в ацетоне (до исчезновения черных следов на ветоши), затем провести мойку оборудования в соответствии с требованиями паспорта.

6.2 Перед началом работы продезинфицировать бак горячей водой при температуре (90-95) °С в течение 10-15 мин.

6.3 Подать в бак продукт до срабатывания клапана. Далее производить работу согласно паспорта на комплект оборудования, в состав которого входит бак.

7. ПЕРЕЧЕНЬ КРИТИЧЕСКИХ ОТКАЗОВ В СВЯЗИ С ОШИБОЧНЫМИ ДЕЙСТВИЯМИ ПЕРСОНАЛА.

Перечень критических отказов	**Возможные ошибочные действия персонала, которые приводят к инциденту или аварии**	**Действия персонала в случае инцидента или аварии**
Потеря продукта во время работы, утечка в уплотнениях трубопроводов.	1. Ослаблены гайки на соединительных муфтах трубопроводов. 2. Не установлены прокладки в соединительных муфтах.	1. Подтянуть гайки на соединительных муфтах трубопроводов. 2. Установить прокладки в соединительных муфтах трубопроводов.
Переполнение бака уравнительного и потеря продукта через верх.	1. При проведении технического обслуживания не установлена уплотняющая прокладка клапана. 2. При проведении технического обслуживания нарушена герметичность поплавка - поплавок потерял плавучесть.	1. Установить уплотняющую прокладку клапана 2. 2. Заменить поплавок 3 на новый.
Нарушение целостности бака.	Мойка изделия растворами с избыточной концентрацией кислот и щелочей.	Строго соблюдать концентрацию моющих растворов, пункт 8.5 настоящего паспорта.

8. ПОРЯДОК МОЙКИ

8.1 Мойку бака нужно производить после окончания работы.

8.2 Удалить остатки продукта из бака. Для удаления остатков продукта ополоснуть бак и все его детали, имеющие контакт с пищевым продуктом, теплой водой из шланга. Температура воды должна быть не ниже 40ºС.

8.3 Мойку бака проводить моющим раствором, приготовленным в соответствии с п. 8.5.1. Температура моющего раствора должна быть не менее 55ºС. Для мойки предпочтительно использовать раствор моющей смеси «Синтрол». В случае использования раствора каустической соды после нее необходимо использовать раствор азотной или сульфаминовой кислоты. При проведении ручной мойки поверхностей использовать щетки. Для мойки отводов, кранов, муфт и закрытых мест использовать ершики. Моющий раствор удаляется с поверхностей подачей водопроводной воды из шланга.

8.4 Дезинфекцию бака проводить дезинфицирующими растворами в соответствии с п. 8.5.2. Температура дезинфицирующего раствора должна быть 20ºС. Дезинфицирующее средство наносится на поверхности оборудования с помощью щеток и ершиков. Дезинфицирующий раствор удаляется с поверхностей с помощью водопроводной воды из шланга до полного удаления следов и запаха дезинфектанта.

8.5 Рекомендуемые моющие и дезинфицирующие растворы.

8.5.1 Моющие растворы:

раствор каустической соды	(0,8 - 1,0)%
раствор азотной или сульфаминовой кислоты	(0,3 - 0,5)%
раствор моющей смеси "Синтрол"	(2,5 - 3,0)%

Допускается использовать моющее средство "Дизмол".

8.5.2 Дезинфицирующие растворы:

раствор хлорной извести	150 - 200 мг/л
хлорамин	150 - 200 мг/л
гипохлорид натрия	150 - 200 мг/л
гипохлорид калия	150 - 200 мг/л

8.6 Внимание! При использовании бака уравнительного в составе оборудования для пастеризации и комплекта оборудования для учета и фильтрации молока, бак подвергается циркуляционной мойке вместе с остальным оборудованием.

9. ПРАВИЛА ХРАНЕНИЯ И ТРАНСПОРТИРОВАНИЕ

9.1 Бак хранится в складских помещениях при температуре окружающей среды от +10 °С до +35 °С и относительной влажности воздуха (45-80)%.

9.2 Если бак хранится более чем 18 месяцев, то должна производиться консервация в соответствии с ГОСТ9.014-78.

9.3 Транспортирование бака допускается автомобильным, железнодорожным, авиационным и водным транспортом в соответствии с условиями и правилами перевозок, действующими на каждом виде транспорта.

9.4 При погрузке и танспортировании необходимо соблюдать и выполнять требования манипуляционных знаков на таре.

10. СВИДЕТЕЛЬСТВО О ПРИЕМКЕ

Бак уравнительный ИПКС-013-03 ___, заводской номер _____ соответствует конструкторской документации ИПКС 307141.009, ИПКС 121.05.00.000, ТУ 5132-080-12191577-2008 и признан годным к эксплуатации.

Дата выпуска "___"_____ 20 ____ г.

М.П.

Представитель ОТК _____

11. ГАРАНТИЙНЫЕ ОБЯЗАТЕЛЬСТВА

11.1 Предприятие гарантирует соответствие бака уравнительного ИПКС-013-03 паспортным характеристикам при соблюдении условий транспортировки, хранения, монтажа, наладки, эксплуатации и технического обслуживания. Гарантийный срок эксплуатации составляет 12 месяцев со дня продажи оборудования.

11.2 Ввод оборудования в эксплуатацию должен проводиться специализированными предприятиями или службами предприятия изготовителя. Гарантийные обязательства не распространяются на оборудование со следами механических повреждений и на оборудование, подвергшееся несогласованному с предприятием изготовителем ремонту или конструктивному изменению.

11.3 Предприятие изготовитель оставляет за собой право, не уведомляя потребителей, вносить изменения в конструкцию изделия, не ухудшающие его паспортные характеристики.

12. СВЕДЕНИЯ ОБ УТИЛИЗАЦИИ

12.1 Критерии предельных состояний бака уравнительного: бак уравнительный непригоден для эксплуатации в случае потери герметичности бака. Бак подлежит выводу из эксплуатации, списанию и утилизации.

12.2 В случае непригодности изделия для использования по назначению производится его утилизация, все изношенные узлы и детали сдаются в пункты вторсырья.

12.3 **Использование непригодного изделия по назначению ЗАПРЕЩЕНО!**

13. СВЕДЕНИЯ О РЕКЛАМАЦИИ.

Потребитель предъявляет рекламацию предприятию-поставщику.

14. АДРЕС ПРЕДПРИЯТИЯ-ИЗГОТОВИТЕЛЯ

Россия, 390011, г.Рязань, пр. Яблочкова, д.6, стр.4.
E-mail: elf@elf4m.ru
http://www.elf4m.ru
Тел. (4912) 45-38-11, 45-65-01
Тел.-факс (4912) 44-26-70

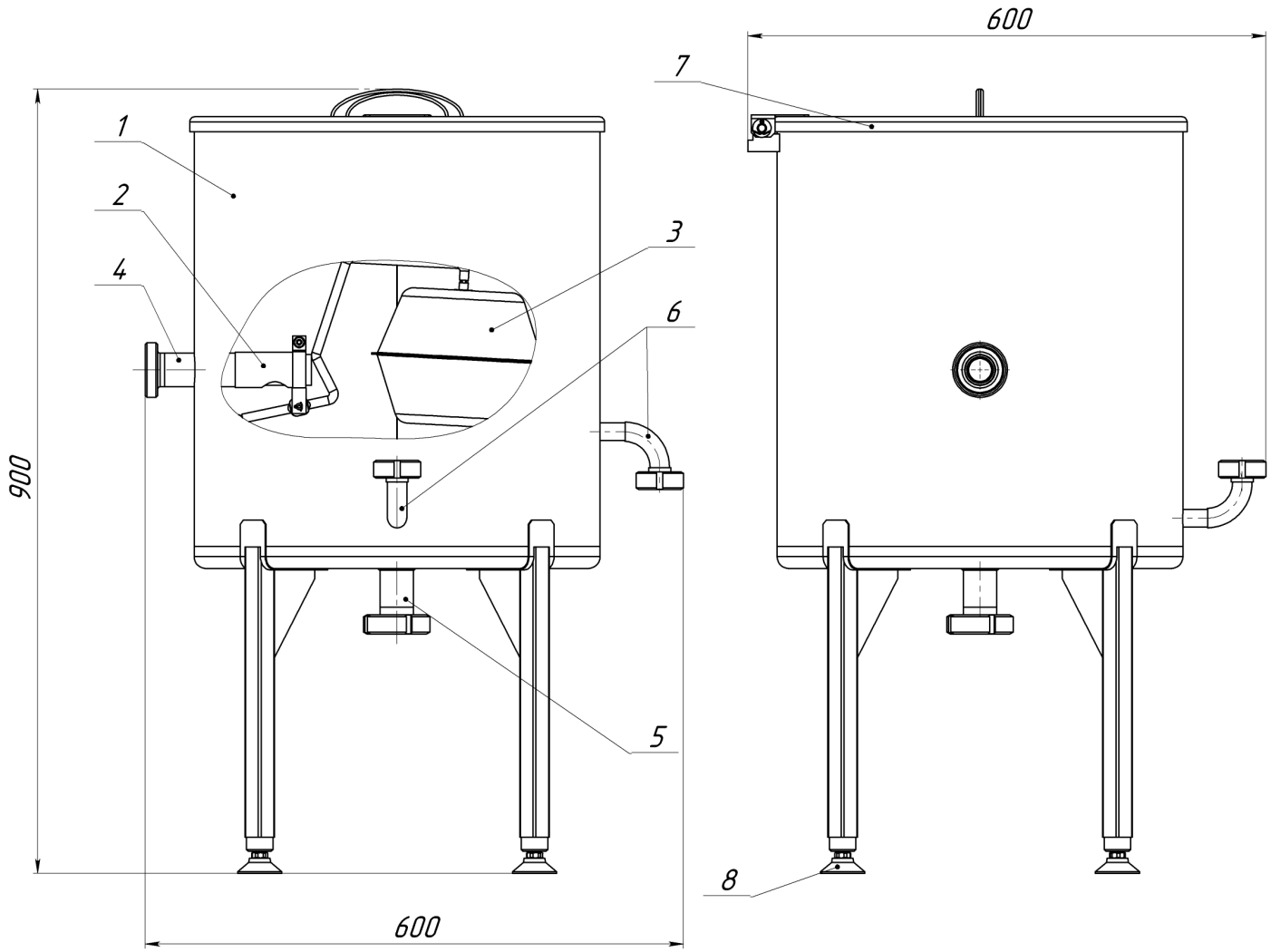

1. Бак
2. Клапан
3. Поплавок
4. Патрубок входной
5. Патрубок выходной
6. Патрубок
7. Крышка
8. Опора винтовая

Рисунок 1. Бак уравнительный ИПКС-013-03

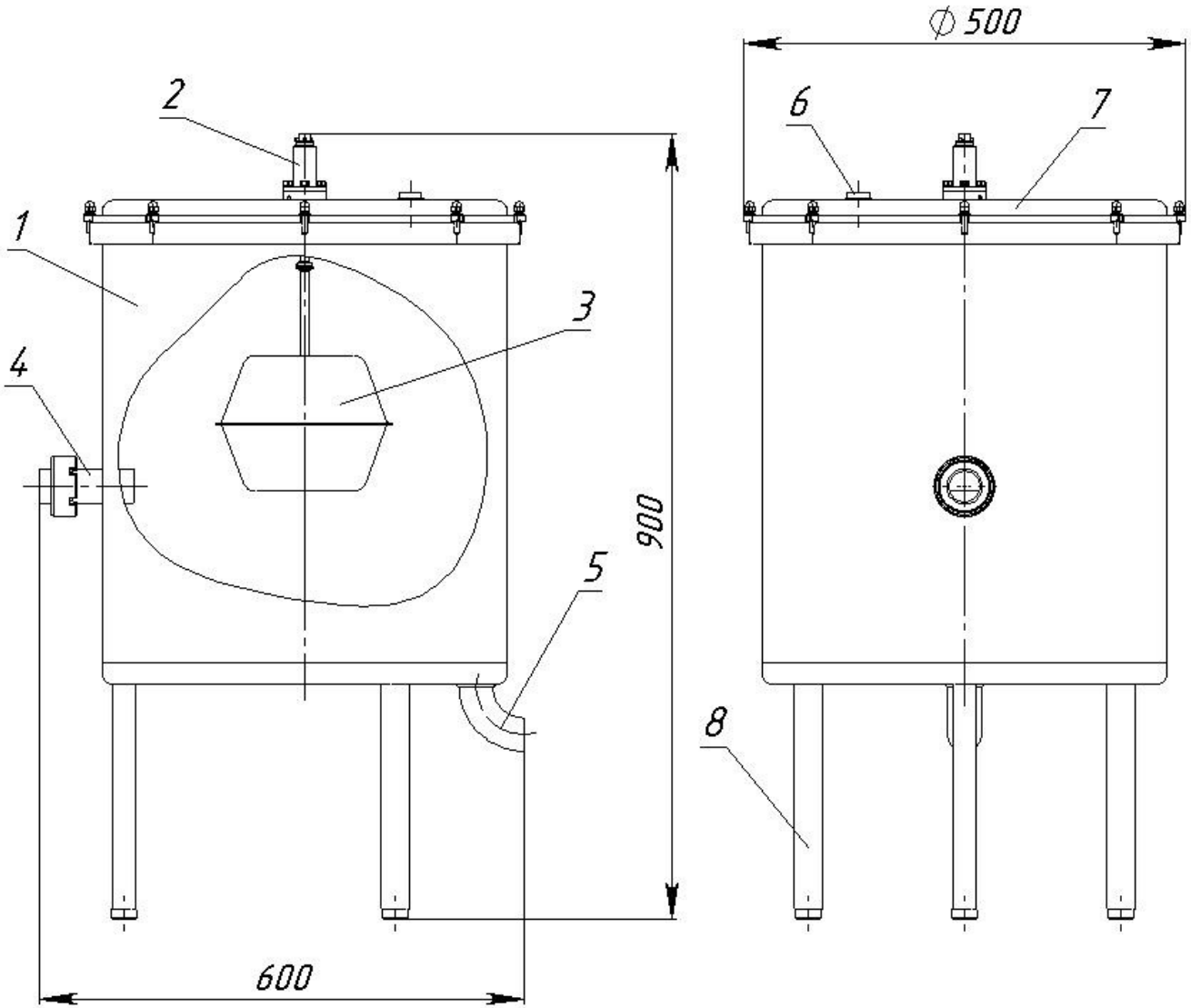

1. Бак
2. Клапан
3. Поплавок
4. Патрубок входной
5. Патрубок выходной
6. Патрубок
7. Крышка
8. Опора

Рисунок 2. Бак уравнительный ИПКС-013-03ВО

EAC

ЕВРАЗИЙСКИЙ ЭКОНОМИЧЕСКИЙ СОЮЗ
ДЕКЛАРАЦИЯ О СООТВЕТСТВИИ

Заявитель ОБЩЕСТВО С ОГРАНИЧЕННОЙ ОТВЕТСТВЕННОСТЬЮ "ЭЛЬФ 4М "ТОРГОВЫЙ ДОМ"
Место нахождения (адрес юридического лица) и адрес места осуществления деятельности: 390023, Россия, Рязанская область, г. Рязань, пр-д Яблочкова, Д. 6, Стр. 4
Основной государственный регистрационный номер 1126234010825.
Телефон: +7(4912)45-65-01 Адрес электронной почты: elf@elf4m.ru
в лице Директора Федосейкина Александра Александровича
заявляет, что оборудование технологическое для мясомолочной и рыбной промышленности: Комплекты оборудования для пастеризации типа ИПКС-013.
Изготовитель ОБЩЕСТВО С ОГРАНИЧЕННОЙ ОТВЕТСТВЕННОСТЬЮ "ЭЛЬФ 4М "ТОРГОВЫЙ ДОМ"
Место нахождения (адрес юридического лица) и адрес места осуществления деятельности по изготовлению продукции: 390023, Россия, Рязанская область, г. Рязань, пр-д Яблочкова, Д. 6, Стр. 4
Продукция изготовлена в соответствии с ТУ2893-013-12176649-2013 «Комплекты оборудования для пастеризации типа ИПКС-013».
Код (коды) ТН ВЭД ЕАЭС: 8434200000
Серийный выпуск
соответствует требованиям
Технического регламента Таможенного союза "О безопасности машин и оборудования" (ТР ТС 010/2011)
Технического регламента Таможенного союза "Электромагнитная совместимость технических средств" (ТР ТС 020/2011)
Декларация о соответствии принята на основании
Протокола испытаний № 28-12/WET-149 от 28.12.2023 года, выданного Испытательной лабораторией «ЕАС-СТАНДАРТ» в составе Общества с ограниченной ответственностью «ЕАС-ПОИНТ» (регистрационный номер аттестата аккредитации МСК RU.31734.ИЛ0921)
Схема декларирования соответствия: 1д
Дополнительная информация
ГОСТ 12.2.003-91 "Система стандартов безопасности труда. Оборудование производственное. Общие требования безопасности", ГОСТ 12.2.007.0-75 "Система стандартов безопасности труда. Изделия электротехнические. Общие требования безопасности", ГОСТ 30804.6.1-2013 (IEC 61000-6-1:2005) "Совместимость технических средств электромагнитная. Устойчивость к электромагнитным помехам технических средств, применяемых в жилых, коммерческих зонах и производственных зонах с малым энергопотреблением. Требования и методы испытаний", условия хранения продукции в соответствии с ГОСТ 15150-69 "Машины, приборы и другие технические изделия. Исполнения для различных климатических районов. Категории, условия эксплуатации, хранения и транспортирования в части воздействия климатических факторов внешней среды". Срок хранения (службы, годности) указан в прилагаемой к продукции товаросопроводительной и/или эксплуатационной документации. Декларация соответствия распространяется на продукцию, изготовленную с даты изготовления отобранных образцов (проб) продукции, прошедших исследования (испытания) и измерения, указанную в акте(ах) отбора.

Декларация о соответствии действительна с даты регистрации по 08.01.2029 включительно.

М.П. Федосейкин Александр Александрович
(подпись) (Ф.И.О. заявителя)

Регистрационный номер декларации о соответствии: ЕАЭС N RU Д-RU.PA01.B.02409/24
Дата регистрации декларации о соответствии: 09.01.2024